INSTRUKCJA ORYGINALNA

Instrukcja obsługi

Pompy zatapialne

Rainer 1200 Auto, Rainer 1200 Auto Storm, Rainer 1200 Inox, Rainer 1000 Inox

UWAGA! Przed przystąpieniem do eksploatacji zapoznaj się z instrukcją obsługi. Ze względów bezpieczeństwa do obsługi pompy dopuszczone są tylko osoby znające dokładnie instrukcję obsługi.

Spis treści

Spis treści 2
Informacje ostrzegawcze 3
Uwagi ogólne 4
Środki ochronne 5
Bezpieczeństwo elektryczne 6
Ochrona osobista 8
Ryzyko zranienia 8
Opis i zastosowanie produktu 9
Tylko dla pomp z wyłącznikiem pływakowym 11
Instalacja pompy zatapialnej 11
Tylko dla modelu automatycznego 14
Program małej ilości i ostrzeżenie o wycieku dla modelu automatycznego 14
Program małej ilości dla modelu automatycznego 14
Naczynie przeponowe 14
Do ciągłego nawadniania kropelkowego 14
Podłączenie 15
1. Podłączanie węża za pomocą złączki 15
2. Podłączanie pływaka ssącego 15
Konserwacja 16
Płukanie pompy 16
Magazynowanie 16
Dane techniczne 17
Rozwiązywanie problemów 18
Dla pomp bez pływaka 18
Dla pomp z pływakiem 19
Utylizacja 20
Zadbajmy o nasze środowisko! 20
Wskazówki dotyczące utylizacji 20
Utylizacja zużytego produktu 20
Deklaracja zgodności UE/WE | Moduł A 21
Karta Gwarancyjna 22

Każde zastosowanie urządzenia, inne niż zastosowanie zgodne z przeznaczeniem, to przewidywalne nieprawidłowe zastosowanie urządzenia.

Wychodząc naprzeciw oczekiwaniom klienta, stale dążymy do ulepszania produkowanych przez nas urządzeń. Dlatego wszystkie rysunki zawarte w niniejszej instrukcji są rysunkami poglądowymi, mogą wizualnie nieco odbiegać od zakupionego towaru (nie jest to podstawą do złożenia reklamacji). Wszystkie informacje zawarte w tym dokumencie są na bieżąco aktualizowane i zgodne z rzeczywistością.

Informacje ostrzegawcze

Ostrzeżenie!

Symbol „niebezpieczeństwo" stosowany przy uwagach, których nieprzestrzeganie może powodować zagrożenie dla życia lub zdrowia ze strony instalacji elektrycznej. Przed przystąpieniem do czynności oznaczonych tym symbolem, przewód zasilający pompę musi zostać odłączony od zasilania elektrycznego.

Ostrzeżenie!

Symbol „niebezpieczeństwo" stosowany przy uwagach, których nieprzestrzeganie może powodować zagrożenie dla życia lub zdrowia.

Nieprzestrzeganie zasad zawartych w niniejszej instrukcji może spowodować zagrożenie wybuchem lub zapłonem.

Uwaga!

Symbol zastosowany przy uwagach, których nieprzestrzeganie może powodować ryzyko uszkodzenia urządzenia oraz niebezpieczeństwo dla życia lub zdrowia.
Przed instalacją i obsługą produktu prosimy o uważne przeczytanie niniejszej instrukcji instalacji i obsługi, aby uniknąć niepotrzebnych strat.

Uwaga!

Instrukcja obsługi stanowi podstawowy element umowy kupna-sprzedaży. Nieprzestrzeganie przez użytkownika zaleceń zawartych w instrukcji obsługi stanowi niezgodność z umową i wyklucza jakiekolwiek roszczenia wynikające z ewentualnej awarii urządzenia, będącej efektem niezgodnego z zaleceniami użytkowania.

Producent nie ponosi odpowiedzialności za błędy w funkcjonowaniu urządzenia, jeżeli zostało ono źle podłączone, uszkodzone, zmodyfikowane i/lub użyte w celu niemieszczącym się w zakresie rekomendowanych prac, lub niezgodnie ze wskazaniami zawartymi w niniejszej instrukcji. Producent nie ponosi również odpowiedzialności za możliwe błędy w instrukcji obsługi powstałe na skutek błędów w druku lub podczas kopiowania. Producent zastrzega sobie prawo do wprowadzania wszelkich modyfikacji do produktu, które może uznać za potrzebne i użyteczne, a niewpływające na jego podstawową charakterystykę.

Firma DAMBAT nie ponosi odpowiedzialności za uszkodzenie urządzenia, mienia, a także obrażenia osób na skutek niestosowania zaleceń zawartych w instrukcji, w tym nieprawidłowego doboru urządzenia, montażu niezgodnego z instrukcją, z obowiązującymi normami oraz przepisami krajowymi, niewłaściwej konserwacji urządzenia oraz całego systemu.

Niniejszy sprzęt nie jest przeznaczony do użytkowania przez osoby (w tym dzieci), których zdolności fizyczne, sensoryczne, umysłowe lub brak doświadczenia i wiedzy uniemożliwiają bezpieczne korzystanie z urządzenia bez nadzoru, lub instrukcji.

Uwagi ogólne

To urządzenie musi być zainstalowane zgodnie z wytycznymi technicznymi.

Operator ponosi całkowitą odpowiedzialność za:

- Właściwą instalację,
- Zapobieganie zagrożeniom spowodowanym niewłaściwą obsługą.

Pompa przeznaczona jest do:

- Pracy przy napięciu 220-240 V / 50 Hz prądu przemiennego,
- Do pompowania wody deszczowej,
- Montażu pionowego w zbiornikach (cysternach),
- Temperatury wody 35°C,
- Maksymalnej głębokości zanurzenia 6 m,
- Pracy w pobliżu obszarów mieszkalnych, biznesowych i handlowych.

Zabronione są następujące rodzaje operacji:

- Pompowanie zanieczyszczonej wody, ścieków lub do tłoczenia wody słonej,
- Pompowanie wody z zawartością kwasów, a także płynów powodujących nadmierną korozję,
- Pompowanie wody o temperaturze przekraczającej 35°C,
- Tłoczenie mediów palnych i/lub wybuchowych (np. benzyna, parafina, rozcieńczalniki, olej, olej opałowy lub artykuły spożywcze),
- Instalacja w środowisku mrozoodpornym,
- Praca na sucho.

Zanieczyszczenia zawarte w wodzie nie mogą mieć średnicy większej niż dopuszczalna dla danego typu pompy (patrz dane techniczne) oraz nie mogą mieć charakteru abrazyjnego (ściernego) tak jak np. piasek, żwir. Pompa przeznaczona jest do pompowania wody bez zawartości części stałych-szlifujących.

Pompowanie wody zawierającej piach doprowadzi do szybkiego jej zużycia i w konsekwencji do awarii. W takim przypadku naprawa będzie możliwa tylko w trybie odpłatnym.

Pompa nie jest przystosowana do przepompowywania substancji żrących, łatwopalnych, o niszczących właściwościach lub wybuchowych (np.benzyna, nitro, ropa naftowa itp.), produktów żywnościowych, słonej wody. Awarie spowodowane pompowaniem tego typu cieczy nie podlegają naprawom gwarancyjnym.

Uwagi ogólne

Pompa nie jest przystosowana do pompowania wody zawierającej nadmierną ilość składników mineralnych powodujących odkładanie się kamienia na elementach pompujących. Użytkowanie pompy w takich warunkach doprowadzi do przedwczesnego zużycia elementów roboczych. W tym przypadku naprawa pompy będzie możliwa tylko w trybie odpłatnym.

Pompa nie może pompować wody zawierającej oleje i substancje ropopochodne. Praca pompy w takiej wodzie doprowadzi do uszkodzenia elementów gumowych np. kabla lub uszczelnień, a w efekcie do rozszczelnienia pompy i awarii silnika. W tym przypadku naprawa pompy będzie możliwa tylko w trybie odpłatnym.

Przepompowywana woda nie może zawierać zanieczyszczeń długo włóknistych, dla których najdłuższy wymiar jest większy niż maksymalna średnica zanieczyszczeń podana w danych technicznych dla danego typu pompy.

W przypadku stosowania pompy do systemów wykorzystania wody deszczowej należy bezwzględnie stosować wstępną filtrację wody, która będzie spływała do zbiornika na wodę deszczową w celu uniknięcia zatarcia elementów hydraulicznych pompy przez piach oraz inne zanieczyszczenia.

Dodatkowo pompa musi być zawieszona minimum 30 cm od dna zbiornika na wodę deszczową, aby uniknąć uszkodzenia pompy przez osady znajdujące się na dnie zbiornika.

Środki ochronne

Użytkownik musi ściśle przestrzegać środków zapobiegania wypadkom w danym kraju.

Zalecane jest nieprzebywanie w wodzie podczas uruchamiania pompy zatapialnej w zbiorniku i niedotykanie jej mokrymi rękoma.

Podczas prac naprawczych należy wyjąć wtyczkę z gniazdka sieciowego. Wszelkie prace naprawcze, montażowe i modyfikacyjne wykonywane przy pompie zatapialnej i wszelkich jej elementach, które mają części pod napięciem, mogą spowodować poważne obrażenia osób, a nawet śmierć.

W miejscu instalacji, źródło energii elektrycznej powinno być zabezpieczone wyłącznikiem różnicowoprądowym (30 mA).

Użytkownik nie może z własnej inicjatywy modyfikować żadnych części lub systemu w sposób nieprzewidziany w instrukcji obsługi i montażu.

Środki ochronne

Bezpieczeństwo elektryczne

ZAGROŻENIE! Zatrzymanie akcji serca! Ten produkt wytwarza pole elektromagnetyczne podczas pracy. To pole może w pewnych warunkach zakłócać aktywne lub pasywne działanie implantów medycznych. Aby zmniejszyć ryzyko wystąpienia stanów, które mogą potencjalnie zranić lub zabić, zalecamy rozmowę z osobami z implantami medycznymi, lekarzem i producentem implantu medycznego przed pracą z produktem.

W przypadku stosowania przedłużaczy muszą one spełniać przekroje wg poniższej tabeli:

Napięcie	Długość kabla	Przekrój
230–240 V / 50 Hz	Do 20 m	1,0 mm²
230–240 V / 50 Hz	20–50 m	2,5 mm²

Przy odciętej wtyczce zasilającej wilgoć może dostać się do części elektrycznych przez kabel sieciowy i spowodować zwarcie.

- Nigdy nie odcinaj wtyczki sieciowej (np. aby przejść przez ścianę).
- Nie używaj kabla zasilającego do odłączania.
- Jeśli przewód zasilający jest uszkodzony, musi zostać wymieniony przez producenta, przedstawiciela serwisu lub osobę o podobnych kwalifikacjach, aby uniknąć zagrożenia.

Wtyczka sieciowa i złącza przedłużające muszą być chronione przed rozpryskami wody. Upewnij się, że połączenia elektryczne dla wtyczek i gniazd są wykonane w obszarach zabezpieczonych przed zalaniem.

Chroń wtyczkę sieciową i kabel zasilający przed gorącem, olejem i ostrymi krawędziami.

Obserwuj napięcie sieciowe. Informacje na tabliczce znamionowej muszą być zgodne z danymi dotyczącymi sieci zasilającej.

Do pompy należy doprowadzić zasilanie 230 V / 50 Hz posiadające uziemienie. Sieć elektryczna, z której pompa ma być zasilana, powinna mieć dane znamionowe zgodne z danymi zawartymi na tabliczce znamionowej pompy. Wtyczka pompy musi być podłączona do gniazda z czynnym uziemieniem. Żyła żółto-zielona przewodu przyłączeniowego jest uziemiająca.
Producent oraz gwarant jest zwolniony od wszelkiej odpowiedzialności za szkody wyrządzone ludziom lub rzeczom wynikające z braku odpowiedniego uziemienia.

Środki ochronne

Sieć elektryczna zasilająca pompę powinna być wyposażona wyłącznik instalacyjny, nadprądowy -silnikowy np. M611 zabezpieczający silnik przed przeciążeniem. Aby wyłącznik skutecznie zabezpieczał silnik przed przeciążeniem powinien być nastawiony na prąd uzwojenia podawany wdanych na tabliczce znamionowej. Pompa może pracować bez takiego zabezpieczenia jednak w przypadku awarii spowodowanej przeciążeniem koszty naprawy ponosi użytkownik.

Instalacja elektryczna zasilająca pompę powinna być wyposażona w wyłącznik różnicowo-prądowy o znamionowym prądzie zadziałania ΔIn nie wyższym niż 30 mA. Producent, oraz gwarant jest zwolniony od wszelkiej odpowiedzialności za szkody wyrządzone ludziom lub rzeczom wynikające z zasilania pompy z pominięciem odpowiedniego wyłącznika.

W razie uszkodzenia izolacji kabla zasilającego lub izolacji kabla pływaka zabrania się użytkowania pompy. W takiej sytuacji należy zwrócić się do gwaranta w celu wymiany kabla. Uszkodzenia mechaniczne nie podlegają naprawom gwarancyjnym, nieodpłatnym. Użytkowanie pompy z uszkodzoną izolacją kabla w najlepszym razie doprowadzi do zalania silnika wodą, w najgorszym może doprowadzić do porażenia prądem.

Jeżeli pompa pracuje w dużej odległości od zabudowań, a energia elektryczna jest zapewniona przy pomocy przedłużacza, którego długość jest większa niż 20 m, przed uruchomieniem pompy należy bezwzględnie sprawdzić napięcie prądu na końcu przedłużacza. Należy pamiętać, że ze wzrostem długości kabla na jego końcu spada napięcie zasilania.

Pompy nie wolno użytkować przy spadku napięcia poniżej 210 V. Użytkowanie pompy w takich warunkach doprowadzi do przeciążenia silnika i jego awarii. W tym przypadku naprawa będzie możliwa tylko w trybie odpłatnym.

Zabrania się przebywania ludziom lub zwierzętom w wodzie, w której pracuje pompa.

Wtyczka sieciowa pompy musi być odłączona, zanim ktokolwiek wejdzie do środka basenu.

Kabel zasilania sieciowego nie może być używany do mocowania lub transportu pompy.

Do zanurzania lub podnoszenia / zabezpieczania pompy należy użyć liny mocującej. Proszę regularnie sprawdzać stan przymocowania liny.

Przed użyciem należy zawsze poddać pompę oględzinom (zwłaszcza przewody zasilające i podłączenia zasilania).

Środki ochronne

Nie należy używać uszkodzonej pompy. W przypadku uszkodzenia i naprawy, pompa musi być sprawdzona przez serwis IBO.

Nie należy demontować pompy bardziej niż była w stanie dostawy.
Przed użyciem po konserwacji upewnij się, że wszystkie części są ze sobą skręcone.
Dopuszcza się użycie naszych pomp z generatorem, ściśle przestrzegając zaleceń producenta generatora.

Do prawidłowej pracy pompy, zalecamy zastosować wąż o minimalnej średnicy ¾", stosowanie mniejszych średnic może skutkować nieprawidłową pracą pompy, pompa może się samoczynnie wyłączać / włączać.

Ochrona osobista

- Małe części można łatwo połknąć. Istnieje również ryzyko, że torebka może udusić małe dzieci. Trzymaj małe dzieci z daleka podczas montażu produktu.
- Przestrzegać minimalnego poziomu wody zgodnie z podaną charakterystyką dla pompy.
- Nie pozwól, aby pompa pracowała dłużej niż 10 minut przy zamkniętym kranie.
- Piasek i inne substancje ścierne powodują zwiększone zużycie i zmniejszają wydajność pompy.
- Pompa nie może pracować ze źródłem wody pod ciśnieniem.
- Tylko pływający system ssący IBO może być montowany na gwincie na stronie wlotowej.
- Wąż nie może być odłączony podczas pracy.
- Przed przystąpieniem do rozwiązywania problemów poczekaj, aż pompa ostygnie.
- Producent nie ponosi żadnej odpowiedzialności finansowej wynikającej z nieprawidłowej instalacji lub eksploatacji.

Dzieci nie mogą bawić się urządzeniem.
Czyszczenie i konserwacja urządzenia, które mogą być wykonywane przez użytkownika, nie mogą być powierzane dzieciom. Obsługa urządzenia nie może być powierzana osobom poniżej 16 roku życia. Nigdy nie używaj produktu, gdy jesteś zmęczony, chory lub pod wpływem alkoholu, narkotyków lub leków.

Ryzyko zranienia

Aby uniknąć obrażeń spowodowanych przypadkowym uruchomieniem produktu, przed montażem odłącz urządzenie od sieci.

Opis i zastosowanie produktu

Dziękujemy za zakup naszych urządzeń.

Pompa zatapialna jest centralną jednostką ciśnieniową przeznaczoną do zasilania gospodarstw domowych w wodę, systemów nawadniania, systemu zbierania wody deszczowej, a także wody zawierającej chlor.

Pompy RAINER 1200 Auto i RAINER 1200 Auto Storm są wyposażone w automat sterujący pracą pompy zamiast wyłącznika pływakowego. W przypadku spadku ciśnienia (otwarcia odbiornika) pompa włącza się automatycznie. Przy maksymalnym ciśnieniu (odbiornik zamknięty) przepływ zostanie odcięty i pompa wyłączy się automatycznie.
Dodatkowo wyłącznik automatyczny zawiera zabezpieczenie przed suchobiegiem, które wyłącza pompę podczas pracy na sucho i chroni pompę przed uszkodzeniem. Gdy zawór wylotowy jest zamknięty, pompa zostaje wyłączona i przejdzie w stan gotowości, utrzymując stałe ciśnienie w instalacji. Pompa będzie automatycznie włączona po otwarciu zaworu wylotowego.
Gdy źródło wody nie będzie wystarczające, pompa przejdzie w tryb awaryjny zabezpieczający pompę przed pracą na sucho. Wówczas pompa zostanie włączona dopiero po ponownym podłączeniu zasilania. W przypadku nieszczelności instalacji i częstego załączania się pompy, pompa przejdzie w tryb awaryjny. Wówczas pompa zostanie włączoną dopiero po ponownym podłączeniu zasilania.

Dzięki podłączeniu pływającego zespołu ssącego zbierana jest najczystsza woda z powierzchni zbiornika magazynowego (dotyczy pomp wyposażonych w króciec przyłączeniowy dedykowany do węża ssawnego w Rainer 1200 Storm.

Pompy posiadają:

- Automatyczne odpowietrzanie - pompa jest wyposażona w zawór odpowietrzający.
- Samochłodzenie przez wodę przepływającą przez korpus pompy.
- Smukłą obudowę z tworzywa sztucznego, cylinder ze stali nierdzewnej.
- Przy przeciążeniu silnika, wbudowana w silnik ochrona termiczna wyłączy pompę.
- Ochronę przed suchobiegiem.
- Ochronę przed wyciekiem (nieszczelność na wężu ciśnieniowym lub w kranie).

Opis produktu

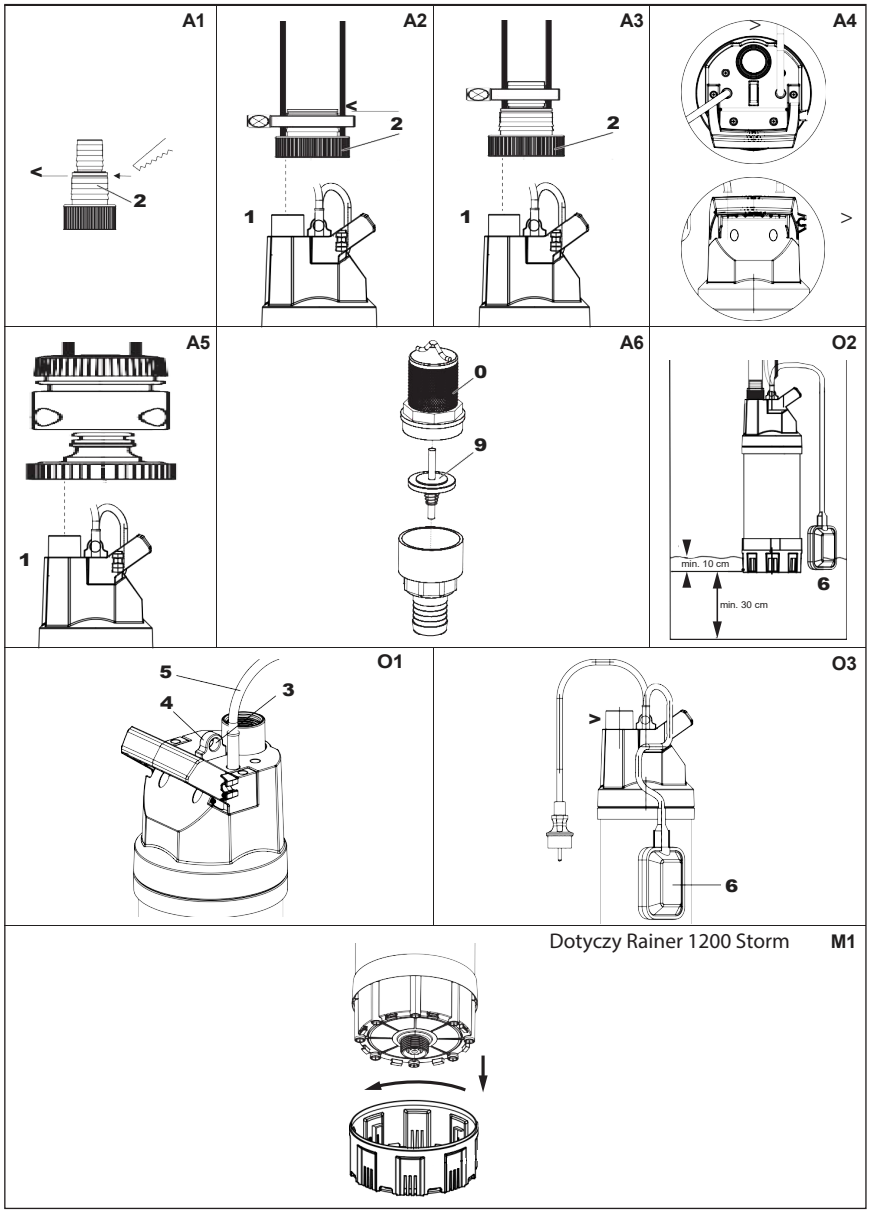

Instalacja pompy zatapialnej

Pompa musi być zawsze zanurzon w studni lub zbiorniku wodnym z zamocowaną liną. Aby pompa mogła zostać zalana, pompa musi być zanurzona na co najmniej 10 cm. Aby filtr się nie zabrudził, pompę należy zamocować co najmniej 30 cm nad ziemią.

- Przymocuj linę (3) do ucha (4). patrz rys. O1
- Zanurz pompę w studni lub zbiorniku wodnym za pomocą liny.
- Zabezpiecz linę (3).
- W przypadku studni głębinowych lub szybów (od ok. 5 m) poprowadzić kabel (5) wzdłuż liny (3) mocując go za pomocą np. opasek.
- Podłącz pompę do sieci.
- Pompa uruchamia się ok. 3 sek. po podłączeniu kabla zasilającego.
- Pompa jest gotowa do pracy.

Tylko dla pomp z wyłącznikiem pływakowym

Tryb automatyczny z wyłącznikiem pływakowym- rys. O2:

- Aby pompa automatycznie wyłączała się, gdy nie ma płynu do pompowania, wyłącznik pływakowy musi mieć możliwość swobodnego poruszania się na powierzchni wody.

Aby wyregulować wysokość włączenia i wyłączenia - rys. O2:

- Maksymalną wysokość włączenia i minimalną wysokość wyłączenia (patrz Dane techniczne) można regulować, za pomocą przewodu pływaka włożonego w mocowanie przy rączce (A).

Im krótsza długość kabla między wyłącznikiem pływakowym (6) a mocowaniem wyłącznika pływakowego, tym niższa wysokość włączenia i wyższa wysokość wyłączenia.

Wepchnij kabel wyłącznika pływakowego (6) do mocowania przy rączce.

Pompy, których instrukcja dotyczy, są pompami zatapialnymi, tzn. pracują zanurzone w przepompowywanej wodzie. Minimalny poziom zanurzenia pompy w czasie pracy wynosi 25 cm. Pompa może pompować przy mniejszym zanurzeniu, jednak w tym wypadku niezbędny jest bezpośredni dozór użytkownika nad pracą pompy. W razie jakichkolwiek zakłóceń w jej pracy należy natychmiast odłączyć zasilanie elektryczne pompy.

Instalacja pompy zatapialnej

Pompa nie może pracować „na sucho” bez wody. Praca „na sucho” doprowadzi do zniszczenia urządzenia. W tym przypadku naprawa będzie możliwa tylko w trybie odpłatnym.

Pompy Rainer 1000 Inox oraz Rainer 1200 Inox są wyposażone w pływak włączający i wyłączający pompę w zależności od poziomu wody. Gdy poziom wody wzrasta, pusty wewnątrz pływak unosi się wraz z lustrem wody w górę. Po osiągnięciu poziomu włączenia kulka znajdująca się wewnątrz pływaka opada, łącząc styki elektryczne, dzięki czemu silnik pompy zaczyna pracować.

Podczas wypompowywania wody lustro wody obniża się, a wraz z nim pływak opada. Po osiągnięciu poziomu wyłączenia opadająca kulka wewnątrz pływaka rozłącza styki, tym samym wyłączając silnik pompy. Poziom włączenia i wyłączenia użytkownik może zmieniać, regulując długość kabla między uchwytem pływaka a pływakiem.

Uwaga! Minimalna długość kabla między uchwytem pływaka a pływakiem nie może być mniejsza niż 10 cm. Nieprzestrzeganie tego zalecenia doprowadzi do uszkodzenia izolacji kabla pływak. W takim przypadku naprawa pompy będzie możliwa tylko w trybie odpłatnym.

W przypadku gdy pływak może zawiesić się na ściance zbiornika, pompa powinna pracować pod bezpośrednim dozorem użytkownika tak, aby nie doszło do awarii związanej z ewentualną pracą „na sucho”.

Instalacja pompy zatapialnej

Minimalne wymiary opróżnianego zbiornika powinny być takie, aby pływak miał możliwość swobodnego przemieszczania się w pompowanej cieczy, nie zawadzając o ścianki zbiornika.

Jeżeli na dnie opróżnianego zbiornika znajdują się piasek lub kamienie mogące uszkodzić wirnik, pompę bezwzględnie należy podwiesić na sznurze minimum 0,3 m nad dnem tak, aby nie doszło do zassania piachu lub kamieni.

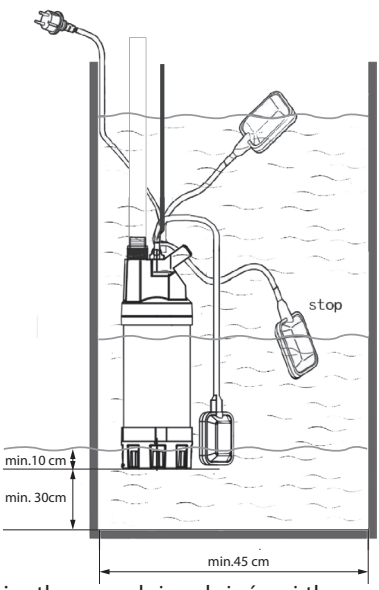

Woda z pompy wypływa króćcem tłocznym. Na króciec tłoczny należy założyć wąż tłoczny. Należy przymocować go do króćca cybantem (stalową opaską). Przy wyborze węża tłocznego należy pamiętać, że wydajność końcowa urządzenia zależy od średnicy i długości węża. Im średnica węża mniejsza, a długość większa tym wydajność na końcu węża jest mniejsza.

Ta sama zasada tyczy się różnicy między poziomem lustra wody w zbiorniku, z którego pompujemy, a poziomem, na który pompujemy. Im różnica poziomów jest większa, tym wydajność pompy się zmniejsza. Parametr określony jako maks. wysokość podnoszenia podawany w danych technicznych określa maksymalne ciśnienie, które wytworzy pompa. Przy tym ciśnieniu wydajność pompy wyniesie zero.

Przy zanurzaniu pompy w zbiorniku należy opuszczać ją na sznurze przymocowanym do uchwytu pompy.

Uwaga! Zabrania się podnoszenia i opuszczania pompy przy pomocy kabla zasilającego lub pływaka. Podnoszenie lub opuszczanie pompy za pomocą kabla, lub pływaka w najlepszym razie doprowadzi do uszkodzenia kabli, w najgorszym może doprowadzić do porażenia prądem.
Gwarant i producent zwolniony jest od wszelkiej odpowiedzialności w razie nieprzestrzegania tego wymogu. Naprawa uszkodzonego kabla możliwa jest tylko w trybie odpłatnym, nie w gwarancyjnym.

Instalacja pompy zatapialnej

Tylko dla modelu automatycznego

Pompa wyłączy się przy zamkniętym odbiorniku wody (zamknięty kran).

Dzięki zintegrowanemu zaworowi zwrotnemu ciśnienie jest utrzymywane w wężu, aż woda zostanie pobrana.

Gdy woda jest pobierana przez wąż (ciśnienie w wężu spada poniżej ustawionego), pompa włącza się automatycznie.

Program małej ilości i ostrzeżenie o wycieku dla modelu automatycznego

Ostrzeżenie o wycieku:

Kontrola przepływu wyłącza się automatycznie, gdy tylko woda przestanie być doprowadzana. W przypadku wycieku po stronie ciśnieniowej (np. ciśnienie wycieku węża lub kranu) włącza i wyłącza pompę w krótkich odstępach czasu. Jeśli pompa włącza się i wyłącza częściej niż 7 razy w ciągu 2 min (z wyciekiem < 6 l/h), pompa całkowicie się wyłącza. Kiedy wyciek po stronie ciśnieniowej jest wyeliminowany, pompa musi być odłączona i załączona ponownie, aby móc ponownie działać.

Program małej ilości dla modelu automatycznego

Aby zapobiec wcześniejszemu wyłączeniu pompy przy użyciu małej ilości wody (np. nawadnianie kroplowe), ostrzeżenie o wycieku jest aktywowane dopiero po 60 minutach. Cykliczne włączanie i wyłączanie pompy podczas Programu małej ilości nie ma wpływu na żywotność pompy.

Naczynie przeponowe

Pompa wyposażona jest w zawór zwrotny. Jeżeli w instalacji będzie występowała niewielka różnica poziomów wówczas dla pomp wyposażonych w automat sterujący pracą pompy, może dojść do sytuacji, że po zamknięciu kranu/zaworu pompa się nie wyłączy. Przyczyną może być zbyt mały nacisk słupa wody na zawór zwrotny. W takim przypadku należy zamontować małe naczynie przeponowe, między kranem a pompą, które spowoduje, że zawór zwrotny zostanie domknięty.

Do ciągłego nawadniania kropelkowego

Jeśli program małej ilości ma być używany przez ponad 60 minut, nawadnianie musi być przerwane na co najmniej 5 minut przed końcem okresu 60 minut. Program małej ilości może być następnie używany przez kolejne 60 minut.

Podłączenie

Wąż można podłączyć przez przyłącze pompy i złączkę przyłączeniową [19 mm (¾") / 25 mm (1")] lub przez przyłącze IBO System [13 mm (½") / 16 mm (⅝") / 19 mm (3/4")]. W przypadku korzystania z węża 25 mm (1") wydajność tłoczenia pompy jest maksymalna.

Przy równoległym połączeniu więcej niż jednego węża lub podłączonych urządzeń można zastosować zawór 2-/4-drogowy.

1. Podłączanie węża za pomocą złączki

Przez przyłącze można podłączyć węże 25 mm (1") i 19 mm (¾") smoczek (2) - rys. A1. str.10.

Średnica węża	25 mm (1")	19 mm (¾")
Zacisk węża IBO	Cybant 25 mm	Cybant 25 mm
Złącze węża - rys. A1	Odłączyć część - rys. A2	Nie odłączać części - rys. A3

Węże 25 mm (1") i 19 mm (¾") połączone ze złączką (2) muszą być przymocowane np. za pomocą opasek.

2. Podłączanie pływaka ssącego

Rainer 1200 Auto Storm

- Podłącz wąż ssący dołączony do zestawu odporny na podciśnienie. W tym celu zdjąć podstawę pompy (przekręcić w prawo zgodnie z ruchem wskazówek zegara) i przymocować wąż do wystającego króćca patrz rysunek rys. M1 (str.10).
- Po zamontowaniu węża ssącego zalecana jest praca pompy w pionie np. przez podwieszenie pompy na lince.
- Wąż ssący należy przyciąć na odpowiednią długość, aby nie tworzył pętli podczas pracy i żadne powietrze nie było zasysane.
- Wąż ssący powinien mieć długość minimum 50 cm.

Konserwacja

ZAGROŻENIE! Ryzyko zranienia!
Przed wykonaniem jakichkolwiek czynności konserwacyjnych odłącz zasilanie elektryczne pompy od sieci, żeby uniknąć obrażeń spowodowanych przypadkowym uruchomieniem produktu.

W przypadku gdy wirnik pompy ulegnie zablokowaniu zanieczyszczeniami, do czynności obsługowych wykonywanych przez użytkownika należy oczyszczenie komory wirnika.

Pompa po każdorazowym użyciu powinna być wyjęta ze zbiornika i wypłukana czystą wodą.

Płukanie pompy

Po przepompowaniu wody chlorowanej pompę należy przepłukać.

1. Pompuj letnią wodę (maks. 35°C), ewentualnie dodając łagodny środek czyszczący (np. detergent), aż pompowana woda będzie czysta.
2. Usuń pozostałości zgodnie z przepisami dotyczącymi usuwania odpadów obowiązującymi w Twoim regionie.

Magazynowanie

UWAGA! Jeżeli pompa nie będzie użytkowana przez dłuższy okres, należy spuścić z niej wodę całkowicie. Dodatkowo wyczyścić pod bieżącą wodą.
W przypadku pompowania wody zawierającej chlor należy później pompę przepłukać czystą wodą.

UWAGA! Jeżeli pompa będzie użytkowana w zimie, należy zabezpieczyć ją przed mrozem. Wszelkie naprawy wynikające z uszkodzenia pompy przez działanie mrozu będą odbywały się w trybie odpłatnym.
Jeżeli natomiast pompa nie będzie użytkowana w okresie, kiedy temperatury mogą spadać poniżej 0°C, należy pompę zdemontować i przechowywać w miejscu, gdzie nie ma ryzyka przymrozków.
Należy pamiętać, że pozostanie wody w pompie, może spowodować jej uszkodzenie, co nie podlega gwarancji.

Należy zwrócić uwagę, aby pompa nie była ustawiona na kablu zasilającym.
Przy dość dużej wadze pompy i długim okresie przechowywania może dojść do uszkodzenia izolacji kabla.

Dane technicznez

Zatapialna pompa ciśnieniowa	Jednostka	Rainer 1200 Auto	Rainer 1200 Auto Storm	Rainer 1000 Inox	Rainer 1200 Inox
Zakres mocy	W	1200	1200	1000	1200
Napięcie zasilania	V (AC)	230	230	230	230
Częstotliwość zasilania	Hz	50	50	50	50
Maksymalna wydajność	l/min	95	95	100	105
Maksymalne ciśnienie	bar/m	5,0	5,0	3,3	4,5
Maks. podnoszenie	m	50	50	33	46
Maks. głębokość zanurzenia	m	6	6	6	6
Pozostały poziom wody	mm	40	40	1	1
Min. głębokość pracy	mm	70	70	70	70
Króciec	cale	1	1	1	1
Kabel zasilający	m	10 (H07RN-F)	10 (H07RN-F)	10 (H07RN-F)	10 (H07RN-F)
Waga	kg	8,7	8,7	8	8,5
Maksymalna temp. wody	°C	35	35	35	35

Rozwiązywanie problemów

Dla pomp bez pływaka

Problem	Możliwa przyczyna	Rozwiązanie
Pompa pracuje, ale nie dostarcza wody.	Powietrze nie może się wydostać, ponieważ linia tłoczna jest zamknięta.	Otworzyć i zamknąć zawór
	Zapowietrzona pompa	Poczekaj około 60 sekund do momentu odpowietrzenia pompy; w razie potrzeby wyłącz, a następnie załącz ponownie.
	Zapchany filtr	Wyczyść filtr w podstawie
	Poziom wody poniżej minimum poziomu operacyjnego.	Umieścić pompę głębiej.
	Podczas korzystania z ssaka pływającego tworzy się poduszka powietrzna w wężu ssącym.	Przytnij wąż albo umocuj go tak, aby nie tworzyło się zagięcie w wężu.
Pompa nie uruchamia się, lub nagle zatrzymuje się podczas działania.	Wyłącznik termiczny wyłączył pompę z powodu przegrzania.	Wyczyść filtr. Obserwuj czy woda nie przekracza 35°C.
	Zawór zwrotny jest zablokowany.	Skontaktuj się z serwisem produktów IBO.
	Brak prądu.	Sprawdź fazy i poprawność zasilania.
	Wyłącznik różnicowo-prądowy zadziałał.	Odłącz pompę i skontaktuj się z serwisem IBO.
Pompa się wyłączyła	Aktywowane jest ostrzeżenie o wycieku. Maksymalny czas trwania ostrzeżenie o wycieku (mała ilość) program 60 min. lub 2 min. został przekroczony.	W przypadku korzystania z programu małej ilości należy skrócić czas nawadniania lub przerwać na 5 minut. Zwiększ zużycie wody. Odłączyć wtyczkę sieciową.
	Wyciek po stronie ciśnieniowej.	Wyeliminuj wszelkie wycieki po stronie ciśnieniowej.
Pompa pracuje, ale wydajność spada.	Filtr jest zapchany.	Wyczyścić filtr.
Pompa samoczynnie się wyłącza/włącza		Należy sprawdzić średnicę węża/rury tłocznej - zwiększyć do minimum ¾"

Wszelkie prace przy pompie mogą być prowadzone tylko i wyłącznie po odłączeniu zasilania elektrycznego.

UWAGA: W przypadku innych usterek prosimy o kontakt z działem serwisowym IBO. Naprawy mogą być wykonywane wyłącznie przez działy serwisowe IBO lub specjalistę dealerów zatwierdzonych przez IBO.

Dla pomp z pływakiem

Problem	Możliwa przyczyna	Rozwiązanie
Pompa nie pracuje	Włącznik pływakowy jest w pozycji „wyłącz”.	Poczekaj aż ilość wody w studzience pompo- wej będzie wystarczająca dla automatycznego włączenia pompy za pomocą pływaka.
	Niewystarczająca ilość wody studzience pompowej dla uniesienia pływakaw pozycję „włącz”.	
	Pływak zaczepił się o coś i nie może zmienić pozycji na pozycję „włącz”.	Sprawdź, czy pływak ma możliwość swobodnego przemieszczania się
	Brak zasilania elektrycznego.	Sprawdź, czy wtyczka elektryczna pompy jest właściwie włożona w gniazdo elektryczne
		Sprawdź „korki” w budynku i wszelkiego rodzaju bezpieczniki instalacyjne mogące wyłączyć dopływ prądu z sieci
		Sprawdź, czy w okolicy budynku jest zapewnione zasilanie elektryczne prąd może być odłączony przez przedsiębiorstwo energetyczne na większym obszarze
	Pompa jest zablokowana.	Odłącz pompę od zasilania elektrycznego. Po wyjęciu pompy ze zbiornika odblokuj wirnik pompy. Przed ponownym włożeniem pompy do zbiornika sprawdź, czy wirnik obraca się bez problemów.
Pompa nie włącza się	Pływak zawiesił się na ściance zbiornika lub na rurociągu (wężu) tłocznym.	Sprawdź, czy pływak nie zawiesił się o ściankę zbiornika, uniemożliwiając automatyczne wyłączenie. Odblokuj pływak.
	Pływak zablokowany w pozycji „włącz”.	Wymień pływak w autoryzowanym serwisie.
Praca pompy jest przerywana	Pompa nie jest kompletnie zanurzona w wodzie.	Sprawdź poziom wody w studzience pompowej. Odblokuj zawieszony pływak.
Wyłącznik termiczny zamontowany wewnątrz pomp przerywa dopływ prądu	Temperatura pompowanej wody jest zbyt wysoka.	Sprawdź, czy temperatura wody nie jest zbyt wysoka dla danego typu pompy.
Pompa często włącza się i wyłącza	Niezamontowany zawór zwrotny na króćcu tłocznym. Kiedy pompa wypompuje wodę do poziomu, przy którym pływak wyłączy pompę, woda z rurociągu (węża) tłocznego spływa z powrotem do studzienki. Po na- płynięciu wystarczającej ilości wody pływak włącza pompę. Cykl jest stale powtarzany.	Zamontuj zawór zwrotny na króćcu tłocznym pompy, uniemożliwiając powrót wody do studzienki pompowej.

Utylizacja

Zadbajmy o nasze środowisko!

Każdy użytkownik może przyczynić się do ochrony środowiska. Nie jest to ani trudne, ani kosztowne. W tym celu należy przekazać opakowanie kartonowe na makulaturę, worki z tworzyw sztucznych wrzucić do kontenera na plastik. Zużyte urządzenie należy oddać do odpowiedniego punktu składowania.

Wskazówki dotyczące utylizacji

Opakowanie tego produktu może być poddane recyklingowi. Skontaktuj się z lokalnymi władzami, aby uzyskać informacje na temat właściwego sposobu utylizacji.

Utylizacja zużytego produktu

Ten symbol informuje, że utylizacja zużytych urządzeń razem z innymi odpadami bytowymi jest zabroniona.
Więcej informacji na ten temat można uzyskać w punktach zbiórki odpadów komunalnych, urzędach miast lub gmin.

Zużyty produkt podlega obowiązkowi usuwania jako odpady wyłącznie w selektywnej zbiórce odpadów organizowanych przez Sieć Gminnych Punktów Zbiórki Odpadów Elektrycznych i Elektronicznych.

Konsument ma prawo do zwrotu zużytego sprzętu w sieci dystrybutora sprzętu elektrycznego, co najmniej nieodpłatnie i bezpośrednio, o ile zwracane urządzenie jest właściwego rodzaju i pełni tę samą funkcję, co nowo zakupione urządzenie.

Rok oznaczenia urządzenia znakiem CE.....
(wpisuje sprzedawca na podstawie tabliczki znamionowej)

Deklaracja zgodności UE/WE | Moduł A

1. Pompy zatapialne z typoszeregów:

   Rainer 1200 Auto, Rainer 1200 Auto Storm, Rainer 1200 Inox, Rainer 1000 Inox

2. DAMBAT Jastrzębski S.K.A., Adamów 50, 05-825 Grodzisk Mazowiecki, POLSKA, e-mail: **biuro@dambat.pl**

3. Niniejsza deklaracja zgodności wydana zostaje na wyłączną odpowiedzialność producenta.

4. Pompy zatapialne z typoszeregu zawartego w punkcie 1.

5. Deklarujemy z pełną odpowiedzialnością, że pompy, do których odnosi się niniejsza deklaracja, są wykonane zgodnie z następującymi Dyrektywami oraz zawartymi w nich odniesieniami do norm zharmonizowanych:

- Dyrektywa MD Nr. 2006/42/WE
  Zastosowane normy: EN 809:1998 + A1:2009

- Dyrektywa LVD Nr. 2014/35/UE
  Zastosowane normy: EN 60335-1:2012+AC:2014,
  EN 60335-2-41:2003+A1:2004+A2:2010

- Dyrektywa EMC Nr. 2014/30/UE
  Zastosowane normy: EN 55014-1:2006+A1 2009+A2:2011,
  EN 61000-3-2:2014

Adam Jastrzębski
Komplementariusz

2025-01-21
Grodzisk Mazowiecki

Karta Gwarancyjna

Poniższa karta gwarancyjna ważna jest tylko wraz z oryginałem dokumentu zakupu, tzn. fakturą lub paragonem. Ponadto musi być potwierdzona przez sprzedawcę podpisem i pieczątką. Karta gwarancyjna bez załączonego oryginalnego dokumentu zakupu jest nieważna.

1. Gwarantem urządzenia jest DAMBAT Jastrzębski S.K.A., adres serwisu: Adamów 50, 05-825 Grodzisk Mazowiecki, kompleks Panattoni.
2. Dla klientów posiadających oryginał dowodu zakupu w postaci paragonu fiskalnego, lub oryginału faktury, okres gwarancji wynosi **24 miesiące**.
3. Gwarancja nie włącza, nie ogranicza, ani nie zawiesza uprawnień kupującego wynikających z przepisów o rękojmi za wady rzeczy sprzedanej.
4. Gwarancja obejmuje bezpłatne usuwanie wad urządzenia powstałych w wyniku błędu w produkcji.
5. Warunkiem obowiązywania gwarancji jest przestrzeganie zaleceń zawartych w instrukcji obsługi.
6. Gwarancja nie obejmuje:
   - Uszkodzeń będących wynikiem niewłaściwej obsługi lub eksploatacji niezgodnej z przeznaczeniem i instrukcją obsługi
   - Uszkodzeń powstałych w wyniku działania sił zewnętrznych, których przyczyna tkwi poza urządzeniem, którego gwarancja dotyczy (np. uszkodzenia mrozowe, transportowe, pożar, powódź, itp.)
   - Uszkodzeń powstałych na skutek ingerencji w konstrukcję urządzenia osób nieupoważnionych przez gwaranta.
7. Gwarancja traci ważność w przypadku:
   - Stwierdzenia w autoryzowanym serwisie zmian konstrukcyjnych dokonanych przez osobę nieupoważnioną przez gwaranta;
   - Stwierdzenia w autoryzowanym serwisie prób demontażu urządzenia przez osobę nieupoważnioną przez gwaranta, poza czynności dozwolone instrukcją obsługi
   - Stwierdzenia w autoryzowanym serwisie jakichkolwiek poprawek w karcie gwarancyjnej dokonanych przez osoby nieupoważnione przez gwaranta
   - Stwierdzenia w autoryzowanym serwisie jakichkolwiek rozbieżności między wpisami w karcie gwarancyjnej a dokumentem zakupu.
8. Gwarancja obejmuje tylko urządzenia eksploatowane na terenie RP.
9. W przypadku wysyłki urządzenia do naprawy przez użytkownika, przy wysyłkach urządzeń – między innymi o wadze powyżej 20 kg – gwarant pokrywa koszty transportu do serwisu. Przed wysyłką proszę skontaktować się z gwarantem w celu uzyskania informacji, którą firmą kurierską wysłać urządzenie (tel. 22 632 86 09). Gwarant przyjmuje tylko przesyłki wysłane w usłudze standard. Przesyłki wysłane na koszt gwaranta przy zastosowaniu innej niż standard usługi nie będą odbierane. Gwarant nie odbiera przesyłek pobraniowych. Użytkownik powinien przygotować (zabezpieczyć) urządzenie do transportu tak, aby nie uległo uszkodzeniu. Wszelkie uszkodzenia powstałe z winy klienta nie podlegają naprawie gwarancyjnej.
10. Poza warunkami gwarancji kupującemu nie przysługują żadne odszkodowania.
11. W przypadku przysłania do serwisu sprawnego urządzenia, niepodlegającego naprawie gwarancyjnej, użytkownik może zostać poproszony o zwrot kosztów sprawdzenia urządzenia, oraz zwrot kosztów odesłania urządzenia z serwisu do użytkownika.
12. W przypadku nieuznania przez gwaranta uszkodzenia za zawinione przez producenta, użytkownik może zostać poproszony o zwrot kosztów transportu do serwisu i zwrot kosztów odesłania urządzenia do użytkownika.
13. Naprawa gwarancyjna zostanie wykonana w terminie 14 dni roboczych, licząc od dnia dostarczenia urządzenia do serwisu, z wyłączeniem szczególnych przypadków, kiedy wada nie ma charakteru trwałego i konieczna jest dłuższa diagnostyka urządzenia.
14. Gwarant nie udziela informacji o stanie realizacji naprawy, jak i przebiegu samej naprawy wysłanego do serwisu urządzenia.
15. Jeżeli użytkownik posiada adres e-mail prosimy o podanie go poniżej:

    Adres e-mail użytkownika: .....
16. Podanie adresu przez użytkownika ułatwi komunikację z serwisem i może przyspieszyć naprawę.
17. Kontakt do ogólnopolskiego serwisu: tel/fax 22 632 86 09, e-mail: serwis@dambat.pl
    Godziny pracy: poniedziałek–piątek 8.00–16.00

TYP URZĄDZENIA:

NR. PRODUKCYJNY :

.....

DATA SPRZEDAŻY (miesiąc słownie)

.....

PIECZĘĆ I PODPIS SPRZEDAWCY

Notatki

IBO | dambat.pl | biuro@dambat.pl | +48 22 721 11 92

ORIGINAL MANUAL

User manual

Submersible pumps

Rainer 1200 Auto, Rainer 1200 Auto Storm, Rainer 1200 Inox, Rainer 1000 Inox

WARNING! Please read the user manual before use. For safety reasons, only persons who are fully familiar with the user manual are authorised to operate the pump.

Table of contents

Contents 2
Warning 3
General notes 4
Precautions 5
Electrical safety 6
Personal protection 8
Risk of injury 8
Product description and use 9
For pumps with a float switch only 11
Installation of a submersible pump 11
For automatic models only 14
Low-level programme and leak warning for the automatic model 14 Low-level programme for the automatic model 14
Diaphragm vessel 14
For continuous drip irrigation 14
Connection 15
1. Connecting the hose using a connector 15
2. Connecting the suction float 15
Maintenance 16
Flushing the pump 16
Storage 16
Technical data 17
Troubleshooting 18
For pumps without a float 18
For pumps with a float 19
Disposal 20
Let's look after our environment! 20
Disposal guidelines 20
Disposal of the used product 20
EU/EC Declaration of Conformity | Module A 21
Warranty Card 22

Any use of the device other than that for which it is intended constitutes foreseeable misuse of the device.

To meet our customers' expectations, we constantly strive to improve the devices we manufacture. Therefore, all illustrations contained in this manual are for illustrative purposes only and may differ slightly in appearance from the product purchased (this does not constitute grounds for a complaint). All information contained in this document is kept up to date and is accurate.

Warning

Warning!

The “danger” symbol is used for warnings which, if ignored, may result in a risk to life or health from the electrical installation. Before carrying out any operations marked with this symbol, the pump’s power cable must be disconnected from the mains supply.

Warning!

The “danger” symbol is used for warnings which, if ignored, may pose a risk to life or health.

Failure to follow the instructions in this manual may result in a risk of explosion or ignition.

Caution!

Symbol used for notes which, if not followed, may result in damage to the device and a risk to life or health.

Before installing and operating the product, please read this installation and operating manual carefully to avoid unnecessary damage.

Warning!

The user manual forms an integral part of the sales contract. Failure by the user to comply with the instructions contained in the user manual constitutes a breach of contract and precludes any claims arising from any malfunction of the device resulting from use that does not comply with the instructions.

The manufacturer shall not be liable for faults in the operation of the device if it has been incorrectly connected, damaged, modified and/or used for purposes outside the scope of the recommended operations, or contrary to the instructions contained in this manual. The manufacturer is also not liable for any errors in the user manual resulting from printing or copying errors. The manufacturer reserves the right to make any modifications to the product that it deems necessary and useful, provided they do not affect its basic characteristics.

DAMBAT shall not be liable for damage to the equipment, property or personal injury resulting from failure to follow the instructions contained in this manual, including incorrect selection of the equipment, installation not in accordance with the manual, applicable standards and national regulations, or improper maintenance of the equipment and the entire system.

This equipment is not intended for use by persons (including children) whose physical, sensory or mental capabilities, or lack of experience and knowledge, prevent them from using the appliance safely without supervision or instruction.

General notes

This device must be installed in accordance with the technical guidelines.

The operator bears full responsibility for:

- Proper installation,
- Preventing hazards caused by improper operation.

The pump is designed for:

- Operation at 220–240 V / 50 Hz AC,
- Pumping rainwater,
- Vertical installation in tanks (cisterns),
- Water temperatures of 35°C,
- A maximum immersion depth of 6 m,
- Operation near residential, business and commercial areas.

The following types of operation are prohibited:

- Pumping contaminated water, sewage or brine,
- Pumping water containing acids, as well as liquids causing excessive corrosion,
- Pumping water at temperatures exceeding 35°C,
- Pumping of flammable and/or explosive media (e.g. petrol, paraffin, thinners, oil, fuel oil or foodstuffs),
- Installation in a frost-resistant environment,
- Dry running.

Contaminants in the water must not exceed the maximum particle size permitted for the specific pump type (see technical data) and must not be abrasive in nature, such as sand or gravel. The pump is designed for pumping water free from abrasive solids.

Pumping water containing sand will lead to rapid wear and tear and, consequently, to a breakdown. In such a case, repairs will only be available at a charge.

The pump is not designed for pumping corrosive, flammable, destructive or explosive substances (e.g. petrol, nitro, crude oil, etc.), food products or salt water. Failures caused by pumping such liquids are not covered by the warranty.

General notes

The pump is not designed for pumping water containing excessive amounts of minerals that cause limescale build-up on the pumping components. Using the pump under such conditions will lead to premature wear of the working parts. In this case, repair of the pump will only be possible on a chargeable basis.

The pump must not be used to pump water containing oils or petroleum-based substances. Operating the pump with such water will damage rubber components, e.g. the cable or seals, and consequently lead to a leak in the pump and motor failure. In this case, repair of the pump will only be available on a chargeable basis.

The water being pumped must not contain long fibrous contaminants where the longest dimension exceeds the maximum contaminant diameter specified in the technical data for the relevant pump type.

When using a pump in rainwater harvesting systems, it is essential to fit a pre-filter to the water flowing into the rainwater tank in order to prevent the pump's hydraulic components from becoming clogged by sand and other contaminants.

In addition, the pump must be suspended at least 30 cm above the bottom of the rainwater tank to prevent damage to the pump caused by sediment at the bottom of the tank.

Safety precautions

The user must strictly observe the accident prevention measures applicable in their country.

It is recommended not to be in the water when starting the submersible pump in the tank and not to touch it with wet hands.

During repair work, the plug must be removed from the mains socket. Any repair, installation or modification work carried out on the submersible pump and any of its components containing live parts may cause serious injury or even death.

At the installation site, the power supply must be protected by a residual current device (30 mA).

The user must not, on their own initiative, modify any parts or the system in a manner not specified in the operating and installation instructions.

Safety precautions

Electrical safety

WARNING! Risk of cardiac arrest! This product generates an electromagnetic field when in use. Under certain conditions, this field may interfere with the operation of active or passive medical implants. To reduce the risk of conditions that could potentially cause injury or death, we recommend consulting with individuals with medical implants, a doctor and the medical implant manufacturer before using the product.

If extension cables are used, they must comply with the specifications in the table below:

Voltage	Cable length	Cross-section
230–240 V / 50 Hz	Up to 20 m	1.0 mm²
230–240 V / 50 Hz	20–50 m	2.5 mm²

If the mains plug is cut off, moisture may enter the electrical components via the mains cable and cause a short circuit.

- Never cut the mains plug (e.g. to pass it through a wall).
- Do not use the power cable to disconnect the appliance.
- If the power cord is damaged, it must be replaced by the manufacturer, a service agent or a similarly qualified person to avoid a hazard.

The mains plug and extension sockets must be protected from splashing water. Ensure that electrical connections for plugs and sockets are made in areas protected from flooding.

Protect the mains plug and power cable from heat, oil and sharp edges.

Check the mains voltage. The information on the rating plate must correspond to the mains supply data.

The pump must be connected to a 230 V / 50 Hz earthed power supply. The electrical supply from which the pump is to be powered must have ratings consistent with those stated on the pump's nameplate. The pump's plug must be connected to a socket with an active earth connection. The yellow-green conductor of the connection cable serves as the earth conductor.
The manufacturer and guarantor are exempt from any liability for damage to persons or property resulting from a lack of proper earthing.

Safety precautions

The electrical supply network for the pump should be equipped with an installation circuit breaker, such as an M611 motor overcurrent circuit breaker, to protect the motor against overload. To ensure the circuit breaker effectively protects the motor against overload, it should be set to the winding current specified on the rating plate. The pump may operate without such protection; however, in the event of a failure caused by overload, the repair costs shall be borne by the user.

The electrical supply system for the pump should be equipped with a residual current device (RCD) with a rated tripping current ΔIn of no more than 30 mA. The manufacturer and the guarantor are exempt from any liability for damage caused to persons or property resulting from powering the pump without the appropriate circuit breaker.

If the insulation of the power cable or the float cable is damaged, the pump must not be used. In such a situation, contact the guarantor to have the cable replaced. Mechanical damage is not covered by free warranty repairs. Using the pump with damaged cable insulation will, at best, result in the motor being flooded with water; at worst, it may lead to electric shock.

If the pump is operating at a considerable distance from buildings and the power supply is provided via an extension lead longer than 20 m, it is essential to check the voltage at the end of the extension lead before starting the pump. Please note that the supply voltage drops at the end of the cable as its length increases.

The pump must not be used if the voltage drops below 210 V. Using the pump under such conditions will lead to motor overload and failure. In this case, repairs will only be available at a charge.

People or animals must not be present in the water where the pump is operating.

The pump's mains plug must be disconnected before anyone enters the pool.

The mains power cable must not be used to secure or transport the pump.

Use a securing rope to submerge or lift/secure the pump. Please check the condition of the rope attachment regularly.

Always inspect the pump before use (especially the power cables and power connections).

Safety precautions

Do not use a damaged pump. In the event of damage or repair, the pump must be inspected by IBO service.

Do not dismantle the pump beyond its original state upon delivery.
Before using the pump following maintenance, ensure that all parts are securely fastened together. Our pumps may be used with a generator, provided the generator manufacturer's instructions are strictly followed.

For the pump to operate correctly, we recommend using a hose with a minimum diameter of 3/4"; using smaller diameters may result in the pump malfunctioning, and the pump may switch on and off automatically.

al safety

- Small parts can be easily swallowed. There is also a risk that the bag could pose a choking hazard to small children. Keep small children away during product installation.
- Observe the minimum water level in accordance with the pump specifications.
- Do not allow the pump to run for more than 10 minutes with the tap closed.
- Sand and other abrasive substances cause increased wear and reduce the pump's efficiency.
- The pump must not be operated with a pressurised water source.
- Only the IBO floating suction system may be fitted to the thread on the inlet side.
- The hose must not be disconnected whilst the pump is running.
- Allow the pump to cool down before attempting to troubleshoot.
- The manufacturer accepts no financial liability arising from incorrect installation or operation.

Children must not play with the appliance.
Cleaning and maintenance of the device, which may be carried out by the user, must not be entrusted to children. The operation of the device must not be entrusted to persons under the age of 16. Never use the product when you are tired, ill or under the influence of alcohol, drugs or medication.

Risk of injury

To avoid injury caused by the product starting up accidentally, disconnect the appliance from the mains before installation.

Product description and application

Thank you for purchasing our equipment.

The submersible pump is a central pressure unit designed to supply water to households, irrigation systems, rainwater harvesting systems, and systems handling chlorinated water.

The RAINER 1200 Auto and RAINER 1200 Auto Storm pumps are equipped with an automatic control system instead of a float switch. If the pressure drops (the outlet valve opens), the pump switches on automatically. At maximum pressure (outlet valve closed), the flow is cut off and the pump switches off automatically.
In addition, the automatic switch includes dry-run protection, which switches the pump off during dry running and protects the pump from damage. When the outlet valve is closed, the pump switches off and goes into standby mode, maintaining a constant pressure in the system. The pump will switch on automatically when the outlet valve is opened.
If the water supply is insufficient, the pump will switch to emergency mode to prevent it from running dry. In this case, the pump will only restart once the power supply has been reconnected. In the event of a leak in the system and frequent pump activation, the pump will switch to emergency mode. The pump will then only restart once the power supply has been reconnected.

By connecting a floating suction unit, the cleanest water is collected from the surface of the storage tank (applies to pumps equipped with a connection port dedicated to the suction hose in the Rainer 1200 Storm).

The pumps feature:

- Automatic venting – the pump is fitted with a vent valve.
- Self-cooling via water flowing through the pump body.
- A slim plastic housing and a stainless steel cylinder.
- If the motor is overloaded, the built-in thermal protection will switch the pump off.
- Dry-run protection.
- Leak protection (leak in the pressure hose or tap).

Product description

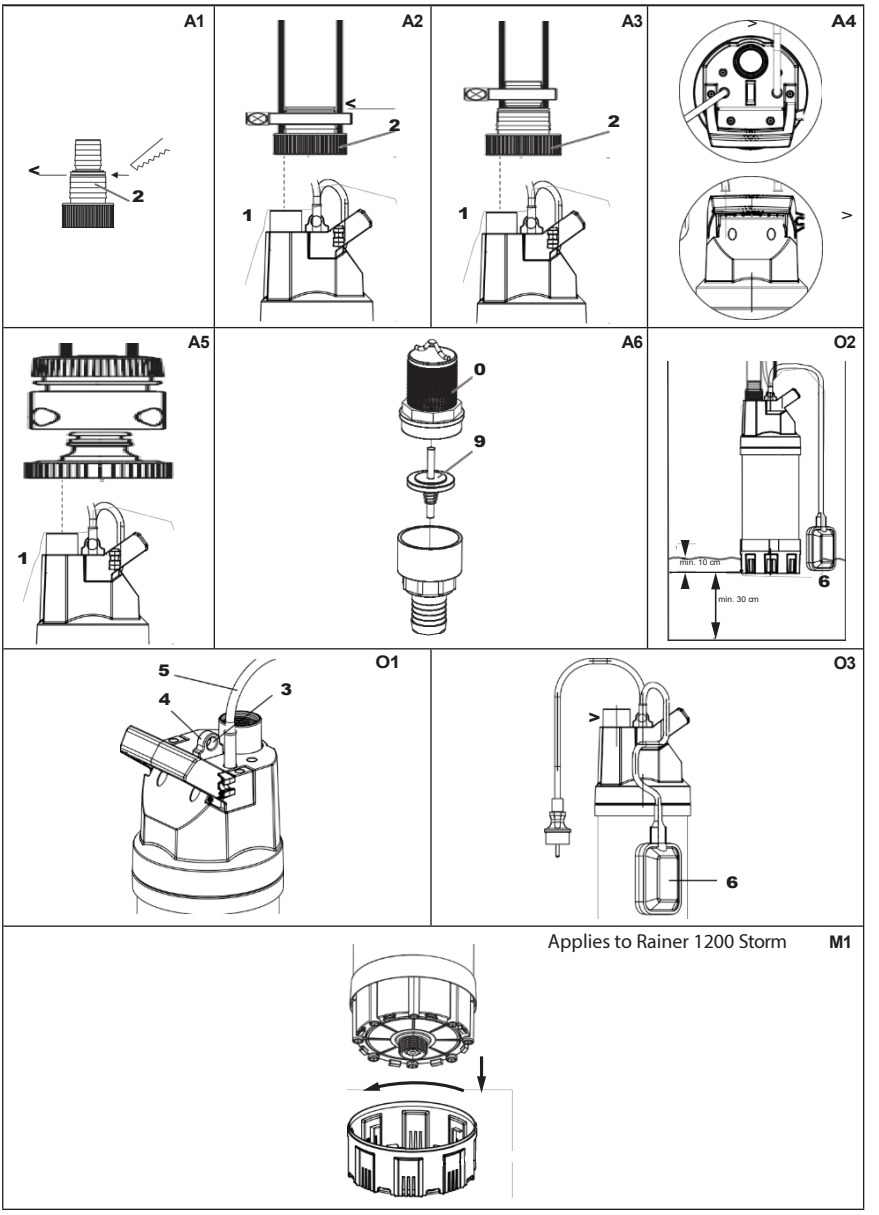

Installation of a submersible pump

The pump must always be submerged in a well or water tank with the rope attached. To ensure the pump is submerged, it must be immersed to a depth of at least 10 cm. To prevent the filter from becoming clogged, the pump must be mounted at least 30 cm above the ground.

- Attach the rope (3) to the eye (4). See Fig. O1
- Lower the pump into the well or water tank using the rope.
- Secure the rope (3).
- For deep wells or shafts (from approx. 5 m), run the cable (5) along the rope (3), securing it with cable ties, for example.
- Connect the pump to the mains.
- The pump starts approx. 3 seconds after the power cable is connected.
- The pump is ready for operation.

For pumps with a float switch only

Automatic mode with float switch – Fig. O2:

- To ensure the pump switches off automatically when there is no liquid to pump, the float switch must be able to move freely on the water's surface.

To adjust the switch-on and switch-off levels – Fig. O2:

- The maximum switch-on level and minimum switch-off level (see Technical Data) can be adjusted using the float cable inserted into the fitting near the handle (A).

The shorter the cable length between the float switch (6) and the float switch mounting, the lower the switch-on level and the higher the switch-off level.

Push the float switch cable (6) into the mount near the handle.

The pumps covered by this manual are submersible pumps, i.e. they operate whilst submerged in the water being pumped. The minimum submersion depth of the pump during operation is 25 cm. The pump can operate at a shallower depth, but in this case, the user must directly supervise the pump's operation. In the event of any malfunction, the pump's power supply must be disconnected immediately.

Installation of the submersible pump

The pump must not run 'dry' without water. Running 'dry' will result in damage to the unit. In this case, repairs will only be possible at a charge.

The Rainer 1000 Inox and Rainer 1200 Inox pumps are fitted with a float switch that switches the pump on and off depending on the water level. As the water level rises, the hollow float rises with the water level. Upon reaching the switch-on level, the ball inside the float drops, closing the electrical contacts, causing the pump motor to start.

As the water is pumped out, the water level drops and the float descends with it. Upon reaching the cut-off level, the falling ball inside the float disconnects the contacts, thereby switching off the pump motor. The user can adjust the switch-on and switch-off levels by adjusting the length of the cable between the float bracket and the float.

Warning! The minimum cable length between the float holder and the float must not be less than 10 cm. Failure to comply with this recommendation will result in damage to the float cable insulation. In such a case, pump repairs will only be available at a charge.

If the float is likely to become caught on the tank wall, the pump should be operated under the user's direct supervision to prevent failure due to potential 'dry running'.

Installation of the submersible pump

The minimum dimensions of the tank to be drained should be such that the float can move freely in the pumped liquid without coming into contact with the tank walls.

If there is sand or stones at the bottom of the tank being drained which could damage the impeller, the pump must be suspended on a rope at least 0.3 m above the bottom to prevent sand or stones from being sucked in.

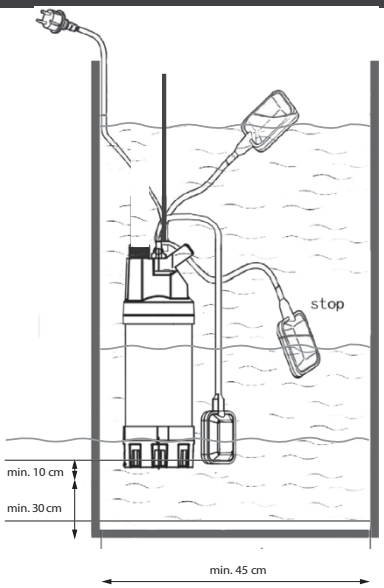

Water flows out of the pump via the discharge connection. A discharge hose must be fitted to the discharge connection. It must be secured to the connection with a clamp (steel band). When selecting a discharge hose, bear in mind that the pump's final flow rate depends on the hose's diameter and length. The smaller the hose diameter and the greater the length, the lower the flow rate at the end of the hose.

The same principle applies to the difference between the water level in the tank from which we are pumping and the level to which we are pumping. The greater the difference in levels, the lower the pump's capacity. The parameter specified as the maximum lift height in the technical data indicates the maximum pressure the pump will generate. At this pressure, the pump's capacity will be zero.

When lowering the pump into the tank, lower it using the cord attached to the pump handle.

Warning! It is forbidden to lift or lower the pump using the power cable or the float. Lifting or lowering the pump using the cable or the float will, at best, result in damage to the cables; at worst, it may lead to electric shock.
The guarantor and manufacturer are exempt from any liability in the event of failure to comply with this requirement. Repair of a damaged cable is only possible on a chargeable basis, not under warranty.

Installation of the submersible pump

For the automatic model only

The pump will switch off when the water outlet is closed (tap turned off).

Thanks to the integrated check valve, pressure is maintained in the hose until water is drawn.

When water is drawn through the hose (the pressure in the hose drops below the set level), the pump switches on automatically.

Low-volume programme and leak warning for the automatic model

Leak warning:

The flow control switches off automatically as soon as the water supply stops. In the event of a leak on the pressure side (e.g. a leak in the hose or tap), it switches the pump on and off at short intervals. If the pump switches on and off more than 7 times within 2 minutes (with a leak < 6 l/h), the pump switches off completely. Once the leak on the pressure side has been rectified, the pump must be switched off and on again to resume operation.

Low-flow programme for the automatic model

To prevent the pump from switching off prematurely when using small amounts of water (e.g. drip irrigation), the leak warning is only activated after 60 minutes.
Cyclical switching on and off of the pump during the Low Flow Programme has no effect on the pump's service life.

The pump is fitted with a non-return valve. If there is a slight difference in water levels within the system, pumps equipped with an automatic control unit may fail to switch off after the tap or valve has been closed. This may be caused by insufficient water pressure on the non-return valve. In this case, a small diaphragm tank should be installed between the tap and the pump, which will ensure that the check valve closes.

For continuous drip irrigation

If the low-volume programme is to be used for more than 60 minutes, watering must be paused for at least 5 minutes before the end of the 60-minute period. The low-volume programme can then be used for a further 60 minutes.

Connection

The hose can be connected via the pump connection and the connection fitting [19 mm (3/4") / 25 mm (1")] or via the IBO System connection [13 mm (1/2") / 16 mm (5/8") / 19 mm (3/4")]. When using a 25 mm (1") hose, the pump's delivery capacity is at its maximum.

When connecting more than one hose or connected devices in parallel, a 2-/4-way valve can be used.

1. Connecting a hose using a connector

The connection can be used to connect 25 mm (1") and 19 mm (3/4") hoses (2) – Fig. A1, p. 10.

Hose diameter	25 mm (1")	19 mm (3/4")
IBO hose clamp	Cybant 25 mm	Cybant 25 mm
Hose connector – fig. A1	Disconnect the part - fig. A2	Do not disconnect the part - fig. A3

25 mm (1") and 19 mm (3/4") hoses connected to the connector (2) must be secured, e.g. with cable ties.

2. Connecting the suction float ( )

Rainer 1200 Auto Storm

- Connect the vacuum-resistant suction hose supplied with the kit. To do this, remove the pump base (turn clockwise) and attach the hose to the protruding connection, see figure M1 (p. 10).
- Once the suction hose is fitted, it is recommended that the pump is operated vertically, e.g. by suspending the pump from a rope.
- The suction hose should be cut to the correct length so that it does not form loops during operation and no air is sucked in.
- The suction hose should be at least 50 cm long.

Maintenance

DANGER! Risk of injury!
Before carrying out any maintenance work, disconnect the pump from the mains to avoid injury caused by the product starting up accidentally.

If the pump impeller becomes blocked by debris, the user must clean the impeller chamber.

The pump should be removed from the tank and rinsed with clean water after each use.

Rinsing the pump

After pumping chlorinated water, the pump must be rinsed.

1. Pump lukewarm water (max. 35°C), adding a mild cleaning agent (e.g. detergent) if necessary, until the water pumped out is clear.
2. Dispose of any residues in accordance with the waste disposal regulations applicable in your region.

Storage

IMPORTANT! If the pump is not to be used for an extended period, drain it completely. Additionally, clean it under running water.
If pumping water containing chlorine, the pump must be rinsed with clean water afterwards.

WARNING! If the pump is to be used in winter, it must be protected against frost. Any repairs resulting from damage to the pump caused by frost will be charged.
If, however, the pump is not to be used during a period when temperatures may fall below 0°C, the pump must be dismantled and stored in a place where there is no risk of frost.
Please note that any water remaining in the pump may cause damage, which is not covered by the warranty.

Please ensure that the pump is not placed on the power cable.
Given the pump's considerable weight and a long period of storage, the cable insulation may become damaged.

Technical data

Submersible pressure pump	Unit	Rainer 1200 Auto	Rainer 1200 Auto Storm	Rainer 1000 Inox	Rainer 1200 Inox
Power range	W	1200	1200	1000	1200
Supply voltage	V (AC)	230	230	230	230
Mains frequency	Hz	50	50	50	50
Maximum flow rate	l/min	95	95	100	105
Maximum pressure	bar/m	5.0	5.0	3.3	4.5
Max. lifting capacity	m	50	50	33	46
Max. immersion depth	m	6	6	6	6
Remaining water level	mm	40	40	1	1
Min. working depth	mm	70	70	70	70
Connector	inches	1	1	1	1
Power cable	m	10 (H07RN-F)	10 (H07RN-F)	10 (H07RN-F)	10 (H07RN-F)
Weight	kg	8.7	8.7	8	8.5
Maximum water temperature	℃	35	35	35	35

Troubleshooting

For pumps without a float-

Problem	Possible cause	Solution
The pump is running but is not delivering water.	Air cannot escape because the discharge line is blocked.	Open and close the valve
	Air in the pump	Wait for about 60 seconds until the pump is vented; if necessary, switch it off and then on again.
	Clogged filter	Clean the filter in the base
	Water level below minimum operating level.	Place the pump deeper.
	When using a floating suction head, an air pocket forms in the suction hose.	Trim the hose or secure it so that it does not kink.
The pump does not start, or stops suddenly whilst running.	The thermal switch has cut the pump off due to overheating.	Clean the filter. Ensure the water temperature does not exceed 35°C.
	The check valve is blocked.	Contact IBO product support.
	No power.	Check the phases and ensure the power supply is correct.
	The RCD has tripped.	Disconnect the pump and contact IBO service.
The pump has switched off	A leak warning . The maximum duration of the leak warning (small amount) – 60 min. or 2 min. – has been exceeded.	If the programme is set to a low volume, reduce the watering time or pause for 5 minutes. Increase the water flow. Unplug the mains plug.
	Leak on the pressure side.	Eliminate any leaks on the pressure side.
The pump is running, but the flow rate is dropping.	The filter is blocked.	Clean the filter.
The pump switches on/off automatically		Check the diameter of the discharge hose/pipe – increase to a minimum of 3/4"

Any work on the pump must only be carried out after disconnecting the power supply.

NOTE: For other faults, please contact the IBO service department. Repairs may only be carried out by IBO service departments or specialists from IBO-approved dealers.

Troubleshooting

For pumps with a float

Problem	Possible cause	Solution
The pump is not working	The float switch is in the "off".	Wait until there is enough water in the pump sump to automatically switch the pump on via the float.
	There is not enough water in the pump sump to lift the float to the 'on' position.	
	The float has become caught on something and cannot move to the 'on' position.	Check that the float can move freely
	No mains power supply.	Check that the pump's plug is properly inserted into the socket
		Check the circuit breakers in the building and any installation fuses that may have cut off the mains supply
		Check that there is a power supply in the vicinity of the building; the power may have been cut off by the electricity supplier across a wider area
	The pump is blocked.	Disconnect the pump from the mains supply. Once you have removed the pump from the tank, release the pump impeller. Before reinserting the pump into the tank, check that the impeller rotates freely.
The pump does not start	The float is caught on the side of the tank or on the discharge pipe (hose).	Check whether the float is caught on the tank wall, preventing automatic switch-off. Unblock the float.
	The float is stuck in the 'on' position.	Replace the float at an authorised service centre.
The pump operation is intermittent	The pump is not fully submerged in water.	Check the water level in the pump sump. Unblock the stuck float.
The thermal switch fitted inside the pump is cutting off the power supply	The temperature of the pumped water is too high.	Check that the water temperature is not too high for this type of pump.
The pump frequently switches on and switches off	No non-return valve fitted on the discharge connection. When the pump pumps the water down to the level at which the float switch switches the pump off, water from the discharge pipe (hose) flows back into the sump. Once enough water has flowed in, the float switch switches the pump on. The cycle repeats continuously.	Fit a non-return valve on the pump's discharge connection to prevent water from flowing back into the pump sump.

Disposal

Let's look after our environment!

Every user can contribute to protecting the environment. It is neither difficult nor expensive. To do this, please recycle the cardboard packaging and place the plastic bags in the plastic recycling bin. The used appliance should be taken to an appropriate recycling centre.

Disposal instructions

The packaging for this product can be recycled. Contact your local authorities for information on the correct disposal method.

Disposal of the used product

This symbol indicates that it is prohibited to dispose of used appliances together with other household waste.
Further information on this subject is available from municipal waste collection points, town halls or local council offices.

The end-of-life product must be disposed of as waste exclusively via the separate collection scheme organised by the Network of Municipal Collection Points for Electrical and Electronic Waste.

The consumer has the right to return the end-of-life equipment to the electrical equipment distributor's network, at least free of charge and directly, provided that the returned appliance is of the correct type and performs the same function as the newly purchased appliance.

Year of CE marking
(entered by the seller based on the rating plate) .....

EU/EC Declaration of Conformity | Module A

1. Submersible pumps from the following series:

   Rainer 1200 Auto, Rainer 1200 Auto Storm, Rainer 1200 Inox, Rainer 1000 Inox

2. DAMBAT Jastrzębski S.K.A., Adamów 50, 05-825 Grodzisk Mazowiecki, POLAND, email: **biuro@dambat.pl**

3. This declaration of conformity is issued under the sole responsibility of the manufacturer.

4. Submersible pumps from the series specified in point 1.

5. We declare with full responsibility that the pumps to which this declaration refers are manufactured in accordance with the following Directives and the references to harmonised standards contained therein:

- Machinery Directive No. 2006/42/EC Standards applied: EN 809:1998 + A1:2009

- LVD Directive No. 2014/35/EU
  Standards applied: EN 60335-1:2012+AC:2014,
  EN 60335-2-41:2003+A1:2004+A2:2010

- EMC Directive No. 2014/30/EU
  Standards applied: EN 55014-1:2006+A1 2009+A2:2011,
  EN 61000-3-2:2014

Adam Jastrzębski
General Partner

21 January 2025
Grodzisk Mazowiecki

Karta Gwarancyjna

Poniższa karta gwarancyjna ważna jest tylko wraz z oryginałem dokumentu zakupu, tzn. fakturą lub paragonem. Ponadto musi być potwierdzona przez sprzedawcę podpisem i pieczątką. Karta gwarancyjna bez załączonego oryginalnego dokumentu zakupu jest nieważna.

1. Gwarantem urządzenia jest DAMBAT Jastrzębski S.K.A., adres serwisu: Adamów 50, 05-825 Grodzisk Mazowiecki, kompleks Panattoni.
2. Dla klientów posiadających oryginał dowodu zakupu w postaci paragonu fiskalnego, lub oryginału faktury, okres gwarancji wynosi **24 miesiące.**
3. Gwarancja nie włącza, nie ogranicza, ani nie zawiesza uprawnień kupującego wynikających z przepisów o rękojmi za wady rzeczy sprzedanej.
4. Gwarancja obejmuje bezpłatne usuwanie wad urządzenia powstałych w wyniku błędu w produkcji.
5. Warunkiem obowiązywania gwarancji jest przestrzeganie zaleceń zawartych w instrukcji obsługi.
6. Gwarancja nie obejmuje:

• Uszkodzeń będących wynikiem niewłaściwej obsługi lub eksploatacji niezgodnej z przeznaczeniem i instrukcją obsługi
• Uszkodzeń powstałych w wyniku działania sił zewnętrznych, których przyczyna tkwi poza urządzeniem, którego gwarancja dotyczy (np. uszkodzenia mrozowe, transportowe, pożar, powódź, itp.)
• Uszkodzeń powstałych na skutek ingerencji w konstrukcję urządzenia osób nieupoważnionych przez gwaranta.

7. Gwarancja traci ważność w przypadku:

• Stwierdzenia w autoryzowanym serwisie zmian konstrukcyjnych dokonanych przez osobę nieupoważnioną przez gwaranta;
• Stwierdzenia w autoryzowanym serwisie prób demontażu urządzenia przez osobę nieupoważnioną przez gwaranta, poza czynności dozwolone instrukcją obsługi
• Stwierdzenia w autoryzowanym serwisie jakichkolwiek poprawek w karcie gwarancyjnej dokonanych przez osoby nieupoważnione przez gwaranta
• Stwierdzenia w autoryzowanym serwisie jakichkolwiek rozbieżności między wpisami w karcie gwarancyjnej a dokumentem zakupu.

8. Gwarancja obejmuje tylko urządzenia eksploatowane na terenie RP.
9. W przypadku wysyłki urządzenia do naprawy przez użytkownika, przy wysyłkach urządzeń – między innymi o wadze powyżej 20 kg – gwarant pokrywa koszty transportu do serwisu. Przed wysyłką proszę skontaktować się z gwarantem w celu uzyskania informacji, którą firmą kurierską wysłać urządzenie (tel. 22 632 86 09). Gwarant przyjmuje tylko przesyłki wysłane w usłudze standard. Przesyłki wysłane na koszt gwaranta przy zastosowaniu innej niż standard usługi nie będą odbierane. Gwarant nie odbiera przesyłek pobraniowych. Użytkownik powinien przygotować (zabezpieczyć) urządzenie do transportu tak, aby nie uległo uszkodzeniu. Wszelkie uszkodzenia powstałe z winy klienta nie podlegają naprawie gwarancyjnej.
10. Poza warunkami gwarancji kupującemu nie przysługują żadne odszkodowania.
11. W przypadku przysłania do serwisu sprawnego urządzenia, niepodlegającego naprawie gwarancyjnej, użytkownik może zostać poproszony o zwrot kosztów sprawdzenia urządzenia, oraz zwrot kosztów odesłania urządzenia z serwisu do użytkownika.
12. W przypadku nieuznania przez gwaranta uszkodzenia za zawinione przez producenta, użytkownik może zostać poproszony o zwrot kosztów transportu do serwisu i zwrot kosztów odesłania urządzenia do użytkownika.
13. Naprawa gwarancyjna zostanie wykonana w terminie 14 dni roboczych, licząc od dnia dostarczenia urządzenia do serwisu, z wyłączeniem szczególnych przypadków, kiedy wada nie ma charakteru trwałego i konieczna jest dłuższa diagnostyka urządzenia.
14. Gwarant nie udziela informacji o stanie realizacji naprawy, jak i przebiegu samej naprawy wysłanego do serwisu urządzenia.
15. Jeżeli użytkownik posiada adres e-mail prosimy o podanie go poniżej:

Adres e-mail użytkownika: .....

16. Podanie adresu przez użytkownika ułatwi komunikację z serwisem i może przyspieszyć naprawę.
17. Kontakt do ogólnopolskiego serwisu: tel/fax 22 632 86 09, e-mail: serwis@dambat.pl
    Godziny pracy: poniedziałek–piątek 8.00–16.00

TYP URZĄDZENIA:

NR. PRODUKCYJNY :

.....

DATA SPRZEDAŻY (miesiąc słownie)

.....

PIECZĘĆ I PODPIS SPRZEDAWCY

Notes

IBO | dambat.pl | biuro@dambat.pl | +48 22 721 11 92

ORIGINAL-BEDIENUNGSANLEITUNG

Bedienungsanleitung

Tauchpumpen

Rainer 1200 Auto, Rainer 1200 Auto Storm, Rainer 1200 Inox, Rainer 1000 Inox

ACHTUNG! Lesen Sie vor der Inbetriebnahme die Bedienungsanleitung sorgfältig durch. Aus Sicherheitsgründen dürfen nur Personen, die mit der Bedienungsanleitung genau vertraut sind, die Pumpe bedienen.

Inhaltsverzeichnis

Inhaltsverzeichnis 2
Warnhinweise 3
Allgemeine Hinweise 4
Schutzmaßnahmen 5
Elektrische Sicherheit 6
Persönlicher Schutz 8
Verletzungsgefahr 8
Produktbeschreibung und Anwendung 9
Nur für Pumpen mit Schwimmerschalter 11
Installation der Tauchpumpe 11
Nur für das Automatikmodell 14
Programm für geringe Füllmenge und Leckagewarnung für das Automatikmodell 14
Programm für geringe Füllmenge für das Automatikmodell 14
Membranbehälter 14
Für die kontinuierliche Tropfbewässerung 14
Anschluss 15
1. Anschluss des Schlauchs mit einer Kupplung 15
2. Anschluss des Saugschwimmers 15
Wartung 16
Spülen der Pumpe 16
Lagerung 16
Technische Daten 17
Fehlerbehebung 18
Für Pumpen ohne Schwimmer 18
Für Pumpen mit Schwimmer 19
Entsorgung 20
Schützen wir unsere Umwelt! 20
Hinweise zur Entsorgung 20
Entsorgung des Altprodukts 20
EU/EG-Konformitätserklärung | Modul A 21
Garantieschein 22

Jede Verwendung des Geräts, die nicht dem bestimmungsgemäßen Gebrauch entspricht, gilt als vorhersehbare unsachgemäße Verwendung des Geräts.

Um den Erwartungen unserer Kunden gerecht zu werden, sind wir ständig bestrebt, die von uns hergestellten Geräte zu verbessern. Daher sind alle in dieser Anleitung enthaltenen Abbildungen nur zur Veranschaulichung und können optisch leicht von der gekauften Ware abweichen (dies ist kein Grund für eine Reklamation). Alle in diesem Dokument enthaltenen Informationen werden laufend aktualisiert und entsprechen dem aktuellen Stand.

Warnhinweise

Warnung!

Das Symbol „Gefahr“ wird bei Hinweisen verwendet, deren Nichtbeachtung zu einer Gefahr für Leben oder Gesundheit durch die elektrische Anlage führen kann. Vor der Durchführung von Tätigkeiten, die mit diesem Symbol gekennzeichnet sind, muss das Netzkabel der Pumpe vom Stromnetz getrennt werden.

Warnung!

Das Symbol „Gefahr“ wird bei Hinweisen verwendet, deren Nichtbeachtung eine Gefahr für Leben oder Gesundheit darstellen kann.

Die Nichtbeachtung der in dieser Anleitung enthaltenen Vorschriften kann zu Explosions- oder Entzündungsgefahr führen.

Achtung!

Dieses Symbol wird bei Hinweisen verwendet, deren Nichtbeachtung zu Schäden am Gerät sowie zu Gefahren für Leben oder Gesundheit führen kann.
Bitte lesen Sie diese Installations- und Bedienungsanleitung vor der Installation und Inbetriebnahme des Produkts sorgfältig durch, um unnötige Schäden zu vermeiden.

Achtung!

Die Bedienungsanleitung ist ein wesentlicher Bestandteil des Kaufvertrags. Die Nichtbeachtung der in der Bedienungsanleitung enthaltenen Anweisungen durch den Benutzer stellt eine Vertragsverletzung dar und schließt jegliche Ansprüche aus, die sich aus einem möglichen Ausfall des Geräts ergeben, der auf eine nicht vorschriftsmäßige Nutzung zurückzuführen ist.

Der Hersteller haftet nicht für Funktionsstörungen des Geräts, wenn dieses falsch angeschlossen, beschädigt, verändert und/oder für Zwecke verwendet wurde, die nicht im Rahmen der empfohlenen Arbeiten liegen, oder wenn es nicht gemäß den Anweisungen in dieser Bedienungsanleitung verwendet wurde. Der Hersteller haftet ebenfalls nicht für mögliche Fehler in der Bedienungsanleitung, die durch Druck- oder Kopierfehler entstanden sind. Der Hersteller behält sich das Recht vor, alle Änderungen am Produkt vorzunehmen, die er für notwendig und nützlich erachtet und die dessen grundlegende Eigenschaften nicht beeinträchtigen.

Die Firma DAMBAT haftet nicht für Schäden am Gerät, an Eigentum sowie für Personenschäden, die durch die Nichtbeachtung der in der Anleitung enthaltenen Empfehlungen entstehen, einschließlich der falschen Auswahl des Geräts, einer Montage, die nicht der Anleitung, den geltenden Normen und den nationalen Vorschriften entspricht, sowie einer unsachgemäßen Wartung des Geräts und des gesamten Systems.

Dieses Gerät ist nicht für die Verwendung durch Personen (einschließlich Kinder) bestimmt, deren körperliche, sensorische oder geistige Fähigkeiten oder deren mangelnde Erfahrung und Kenntnisse eine sichere Nutzung des Geräts ohne Aufsicht oder Anleitung verhindern.

Allgemeine Hinweise

Dieses Gerät muss gemäß den technischen Richtlinien installiert werden.

Der Betreiber trägt die volle Verantwortung für:

- die ordnungsgemäße Installation,
- die Vermeidung von Gefahren durch unsachgemäße Bedienung.

Die Pumpe ist vorgesehen für:

- den Betrieb bei einer Wechselspannung von 220–240 V / 50 Hz,
- das Pumpen von Regenwasser,
- Vertikale Montage in Behältern (Zisternen),
- Wassertemperaturen von 35 °C,
- einer maximalen Eintauchtiefe von 6 m,
- Einsatz in der Nähe von Wohn-, Geschäfts- und Gewerbegebieten.

Folgende Betriebsarten sind verboten:

- Förderung von verschmutztem Wasser, Abwasser oder Salzwasser,
- Förderung von Wasser mit Säuregehalt sowie von Flüssigkeiten, die übermäßige Korrosion verursachen,
- Förderung von Wasser mit einer Temperatur über 35 °C,
- Förderung brennbarer und/oder explosiver Medien (z. B. Benzin, Paraffin, Verdünner, Öl, Heizöl oder Lebensmittel),
- Installation in frostbeständiger Umgebung,
- Trockenlauf.

Die im Wasser enthaltenen Verunreinigungen dürfen keinen größeren Durchmesser als den für den jeweiligen Pumpentyp zulässigen Wert (siehe technische Daten) aufweisen und dürfen nicht abrasiv (abriebend) sein, wie z. B. Sand oder Kies. Die Pumpe ist für das Fördern von Wasser ohne feststoffhaltige, abrasive Bestandteile vorgesehen.

Das Pumpen von sandhaltigem Wasser führt zu einem schnellen Verschleiß und in der Folge zu einem Ausfall. In diesem Fall ist eine Reparatur nur gegen Bezahlung möglich.

Die Pumpe ist nicht für das Pumpen von ätzenden, leicht entzündlichen, zerstörerischen oder explosiven Stoffen (z. B. Benzin, Nitro, Erdöl usw.), Lebensmitteln oder Salzwasser geeignet. Ausfälle, die durch das Pumpen solcher Flüssigkeiten verursacht werden, fallen nicht unter die Garantieleistungen.

Allgemeine Hinweise

Die Pumpe ist nicht für das Pumpen von Wasser geeignet, das übermäßige Mengen an Mineralstoffen enthält, die zu Kalkablagerungen an den Pumpenteilen führen. Der Einsatz der Pumpe unter solchen Bedingungen führt zu vorzeitigem Verschleiß der Arbeitselemente. In diesem Fall ist eine Reparatur der Pumpe nur gegen Entgelt möglich.

Die Pumpe darf kein Wasser fördern, das Öle und erdölhaltige Substanzen enthält. Der Betrieb der Pumpe in solchem Wasser führt zu einer Beschädigung der Gummiteile, z. B. des Kabels oder der Dichtungen, und in der Folge zu einer Undichtigkeit der Pumpe und einem Motorschaden. In diesem Fall ist eine Reparatur der Pumpe nur gegen Entgelt möglich.

Das geförderte Wasser darf keine langfaserigen Verunreinigungen enthalten, deren längste Abmessung größer ist als der in den technischen Daten für den jeweiligen Pumpentyp angegebene maximale Durchmesser der Verunreinigungen.

Bei der Verwendung der Pumpe in Regenwassernutzungssystemen muss unbedingt eine Vorfilterung des Wassers erfolgen, das in den Regenwasserspeicher fließt, um ein Verstopfen der hydraulischen Bauteile der Pumpe durch Sand und andere Verunreinigungen zu vermeiden.

Außerdem muss die Pumpe mindestens 30 cm über dem Boden des Regenwassertanks aufgehängt werden, um eine Beschädigung der Pumpe durch Ablagerungen am Tankboden zu vermeiden.

Sicherheitsmaßnahmen

Der Benutzer muss die im jeweiligen Land geltenden Unfallverhütungsvorschriften strikt einhalten.

Es wird empfohlen, sich beim Starten der Tauchpumpe im Behälter nicht im Wasser aufzuhalten und die Pumpe nicht mit nassen Händen zu berühren.

Bei Reparaturarbeiten muss der Stecker aus der Steckdose gezogen werden. Alle Reparatur-, Montage- und Umbauarbeiten an der Tauchpumpe und allen ihren Bauteilen, die unter Spannung stehende Teile enthalten, können zu schweren Verletzungen oder sogar zum Tod führen.

Am Aufstellungsort sollte die Stromquelle durch einen Fehlerstromschutzschalter (30 mA) abgesichert sein.

Der Benutzer darf keine Teile oder das System eigenmächtig in einer Weise verändern, die nicht in der Bedienungs- und Montageanleitung vorgesehen ist.

Sicherheitsmaßnahmen

Sicherheit

GEFAHR! Herzstillstand! Dieses Produkt erzeugt während des Betriebs ein elektromagnetisches Feld. Dieses Feld kann unter bestimmten Umständen die aktive oder passive Funktion von medizinischen Implantaten stören. Um das Risiko von Zuständen zu verringern, die zu Verletzungen oder zum Tod führen können, empfehlen wir, vor der Arbeit mit dem Produkt mit Personen mit medizinischen Implantaten, einem Arzt und dem Hersteller des medizinischen Implantats zu sprechen.

Bei Verwendung von Verlängerungskabeln müssen diese den Querschnitten gemäß der folgenden Tabelle entsprechen:

Spannung	Kabellänge	Querschnitt
230–240 V / 50 Hz	Bis zu 20 m	1,0 mm²
230–240 V / 50 Hz	20–50 m	2,5 mm²

Wenn der Netzstecker abgezogen ist, kann Feuchtigkeit über das Netzkabel in die elektrischen Teile gelangen und einen Kurzschluss verursachen.

- Schneiden Sie den Netzstecker niemals ab (z. B. um ihn durch eine Wand zu führen).
- Verwenden Sie das Netzkabel nicht zum Trennen der Verbindung.
- Wenn das Netzkabel beschädigt ist, muss es vom Hersteller, einem Kundendienstvertreter oder einer ähnlich qualifizierten Person ausgetauscht werden, um Gefahren zu vermeiden.

Der Netzstecker und Verlängerungskabel müssen vor Spritzwasser geschützt werden. Stellen Sie sicher, dass die elektrischen Anschlüsse für Stecker und Steckdosen in Bereichen erfolgen, die vor Überflutung geschützt sind.

Schützen Sie den Netzstecker und das Netzkabel vor Hitze, Öl und scharfen Kanten.

Beachten Sie die Netzspannung. Die Angaben auf dem Typenschild müssen mit den Daten des Versorgungsnetzes übereinstimmen.

Die Pumpe muss an eine geerdete 230-V-Stromversorgung mit 50 Hz angeschlossen werden. Das Stromnetz, an das die Pumpe angeschlossen wird, muss Nennwerte aufweisen, die mit den Angaben auf dem Typenschild der Pumpe übereinstimmen. Der Stecker der Pumpe muss an eine Steckdose mit aktiver Erdung angeschlossen werden. Der gelb-grüne Leiter des Anschlusskabels dient als Erdungsleiter.
Der Hersteller und der Garantiegeber sind von jeglicher Haftung für Personen- oder Sachschäden befreit, die auf eine unzureichende Erdung zurückzuführen sind.

Sicherheitsmaßnahmen

Das Stromnetz, das die Pumpe versorgt, sollte mit einem Installations- und Überstromschutzschalter (z. B. M611) ausgestattet sein, der den Motor vor Überlastung schützt. Damit der Schutzschalter den Motor wirksam vor Überlastung schützt, sollte er auf den auf dem Typenschild angegebenen Wicklungsstrom eingestellt sein. Die Pumpe kann ohne eine solche Absicherung betrieben werden; im Falle eines durch Überlastung verursachten Ausfalls trägt der Betreiber jedoch die Reparaturkosten.

Die elektrische Versorgungsanlage der Pumpe sollte mit einem Fehlerstromschutzschalter mit einem Nennauslösestrom ΔIn von höchstens 30 mA ausgestattet sein. Der Hersteller und der Garantiegeber sind von jeglicher Haftung für Personen- oder Sachschäden befreit, die durch die Versorgung der Pumpe unter Umgehung des entsprechenden Schutzschalters entstehen.

Bei Beschädigung der Isolierung des Versorgungskabels oder des Schwimmerkabels ist der Betrieb der Pumpe untersagt. In diesem Fall ist der Garantiegeber zum Austausch des Kabels zu kontaktieren. Mechanische Beschädigungen fallen nicht unter die kostenlose Garantiereparatur. Der Betrieb der Pumpe mit beschädigter Kabelisolierung führt im besten Fall zu einer Überflutung des Motors mit Wasser, im schlimmsten Fall zu einem Stromschlag.

Wenn die Pumpe in großer Entfernung von Gebäuden betrieben wird und die Stromversorgung über ein Verlängerungskabel erfolgt, dessen Länge mehr als 20 m beträgt, muss vor der Inbetriebnahme der Pumpe unbedingt die Spannung am Ende des Verlängerungskabels überprüft werden. Es ist zu beachten, dass die Versorgungsspannung am Ende des Kabels mit zunehmender Kabellänge abnimmt.

Die Pumpe darf nicht bei einer Spannung unter 210 V betrieben werden. Der Betrieb der Pumpe unter solchen Bedingungen führt zu einer Überlastung des Motors und dessen Ausfall. In diesem Fall ist eine Reparatur nur gegen Entgelt möglich.

Es ist verboten, dass sich Menschen oder Tiere im Wasser aufhalten, in dem die Pumpe in Betrieb ist.

Der Netzstecker der Pumpe muss gezogen werden, bevor jemand das Becken betritt.

Das Netzkabel darf nicht zum Befestigen oder Transportieren der Pumpe verwendet werden.

Zum Eintauchen oder Anheben/Sichern der Pumpe ist ein Befestigungsseil zu verwenden. Bitte überprüfen Sie regelmäßig den Befestigungszustand des Seils.

Vor dem Einsatz muss die Pumpe stets einer Sichtprüfung unterzogen werden (insbesondere die Stromkabel und Stromanschlüsse).

Sicherheitsvorkehrungen

Verwenden Sie keine beschädigte Pumpe. Bei Beschädigungen und Reparaturen muss die Pumpe vom IBO-Kundendienst überprüft werden.

Die Pumpe darf nicht weiter zerlegt werden, als sie im Auslieferungszustand war. Vergewissern Sie sich vor dem Einsatz nach der Wartung, dass alle Teile miteinander verschraubt sind. Der Einsatz unserer Pumpen mit einem Generator ist zulässig, sofern die Empfehlungen des Generatorherstellers strikt befolgt werden.

Für einen ordnungsgemäßen Betrieb der Pumpe empfehlen wir die Verwendung eines Schlauchs mit einem Mindestdurchmesser von 3/4"; die Verwendung kleinerer Durchmesser kann zu Fehlfunktionen der Pumpe führen, die Pumpe kann sich selbstständig ein- und ausschalten.

- und Personenschutz

- Kleine Teile können leicht verschluckt werden. Es besteht außerdem die Gefahr, dass sich kleine Kinder in der Verpackung verheddern. Halten Sie kleine Kinder während der Montage des Produkts fern.
- Halten Sie den Mindestwasserstand gemäß den angegebenen technischen Daten der Pumpe ein.
- Lassen Sie die Pumpe nicht länger als 10 Minuten bei geschlossenem Wasserhahn laufen.
- Sand und andere abrasive Stoffe verursachen erhöhten Verschleiß und verringern die Leistung der Pumpe.
- Die Pumpe darf nicht mit einer unter Druck stehenden Wasserquelle betrieben werden.
- Nur das schwimmende IBO-Ansaugsystem darf am Gewinde auf der Einlassseite montiert werden.
- Der Schlauch darf während des Betriebs nicht abgezogen werden.
- Warten Sie, bis die Pumpe abgekühlt ist, bevor Sie mit der Fehlerbehebung beginnen.
- Der Hersteller übernimmt keine finanzielle Haftung für Schäden, die durch unsachgemäße Installation oder Betrieb entstehen.

Kinder dürfen nicht mit dem Gerät spielen.
Reinigungs- und Wartungsarbeiten am Gerät, die vom Benutzer durchgeführt werden können, dürfen nicht von Kindern vorgenommen werden. Die Bedienung des Geräts darf nicht an Personen unter 16 Jahren übertragen werden. Verwenden Sie das Produkt niemals, wenn Sie müde, krank oder unter dem Einfluss von Alkohol, Drogen oder Medikamenten stehen.

-Verletzungsgefahr

Um Verletzungen durch versehentliches Einschalten des Produkts zu vermeiden, trennen Sie das Gerät vor der Montage vom Stromnetz.

Produktbeschreibung und -anwendung

Vielen Dank, dass Sie sich für unsere Geräte entschieden haben.

Die Tauchpumpe ist eine zentrale Druckeinheit, die für die Wasserversorgung von Haushalten, Bewässerungssystemen, Regenwassersammelsystemen sowie für chlorhaltiges Wasser vorgesehen ist.

Die Pumpen RAINER 1200 Auto und RAINER 1200 Auto Storm sind anstelle eines Schwimmerschalters mit einer automatischen Pumpensteuerung ausgestattet. Bei einem Druckabfall (Öffnen des Verbrauchers) schaltet sich die Pumpe automatisch ein. Bei Erreichen des Maximaldrucks (geschlossener Verbraucher) wird der Durchfluss unterbrochen und die Pumpe schaltet sich automatisch aus.
Zusätzlich verfügt der automatische Schalter über einen Trockenlaufschutz, der die Pumpe bei Trockenlauf abschaltet und sie vor Beschädigungen schützt. Wenn das Auslassventil geschlossen ist, wird die Pumpe abgeschaltet und wechselt in den Bereitschaftsmodus, wobei sie einen konstanten Druck im System aufrechterhält. Die Pumpe schaltet sich automatisch ein, sobald das Auslassventil geöffnet wird.
Wenn die Wasserzufuhr nicht ausreicht, wechselt die Pumpe in den Notbetrieb, um sie vor Trockenlauf zu schützen. In diesem Fall wird die Pumpe erst nach dem erneuten Anschließen der Stromversorgung wieder eingeschaltet. Bei Undichtigkeiten in der Anlage und häufigem Einschalten der Pumpe wechselt die Pumpe in den Notbetrieb. Die Pumpe wird dann erst nach dem erneuten Anschließen der Stromversorgung wieder eingeschaltet.

Durch den Anschluss einer schwimmenden Ansaugvorrichtung wird das sauberste Wasser von der Oberfläche des Vorratsbehälters angesaugt (gilt für Pumpen, die mit einem speziellen Anschlussstutzen für den Saugschlauch bei der Rainer 1200 Storm ausgestattet sind).

Die Pumpen verfügen über:

- Automatische Entlüftung – die Pumpe ist mit einem Entlüftungsventil ausgestattet.
- Selbstkühlung durch das durch das Pumpengehäuse strömende Wasser.
- Schlankes Kunststoffgehäuse, Zylinder aus Edelstahl.
- Bei einer Überlastung des Motors schaltet der im Motor integrierte Thermoschutz die Pumpe ab.
- Trockenlaufschutz.
- Leckageschutz (Undichtigkeit am Druckschlauch oder am Wasserhahn).

Produktbeschreibung

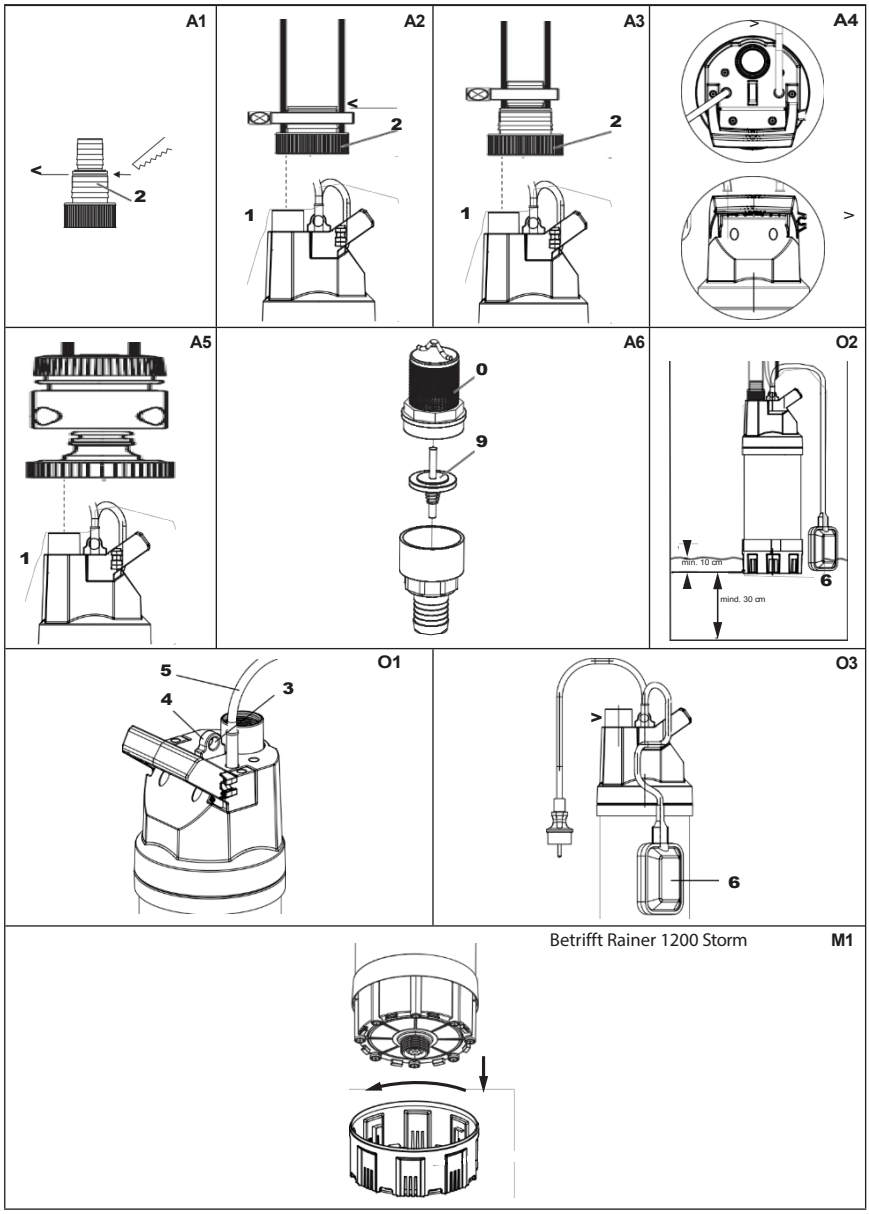

Installation der Tauchpumpe

Die Pumpe muss immer mit einem befestigten Seil in einem Brunnen oder Wasserbehälter eingetaucht sein. Damit die Pumpe mit Wasser gefüllt werden kann, muss sie mindestens 10 cm tief eingetaucht sein. Damit der Filter nicht verschmutzt, muss die Pumpe mindestens 30 cm über dem Boden befestigt werden.

- Befestigen Sie das Seil (3) an der Öse (4). Siehe Abb. O1
- Senken Sie die Pumpe mit Hilfe des Seils in den Brunnen oder das Wasserreservoir.
- Sichern Sie das Seil (3).
- Bei Tiefbrunnen oder Schächten (ab ca. 5 m) das Kabel (5) entlang des Seils (3) führen und es z. B. mit Kabelbindern befestigen.
- Schließen Sie die Pumpe an das Stromnetz an.
- Die Pumpe läuft ca. 3 Sekunden nach dem Anschließen des Netzkabels an.
- Die Pumpe ist betriebsbereit.

Nur für Pumpen mit Schwimmer- -Schalter

Automatikbetrieb mit Schwimmerschalter – Abb. O2:

- Damit sich die Pumpe automatisch abschaltet, wenn keine Flüssigkeit mehr zu pumpen ist, muss sich der Schwimmerschalter frei auf der Wasseroberfläche bewegen können.

So stellen Sie die Ein- und Ausschaltgrenze ein – Abb. O2:

- Die maximale Einschalt- und minimale Ausschalthöhe (siehe Technische Daten) können mithilfe des Schwimmerkabels eingestellt werden, das in die Halterung am Griff (A) eingeführt wird.

Je kürzer die Kabellänge zwischen dem Schwimmerschalter (6) und der Schwimmerschalterhalterung ist, desto niedriger ist die Einschalt- und höher die Ausschalthöhe.

Schieben Sie das Kabel des Schwimmerschalters (6) in die Halterung am Griff.

Die Pumpen, auf die sich diese Anleitung bezieht, sind Tauchpumpen, d. h. sie arbeiten unter Wasser in der zu fördernden Flüssigkeit. Die Mindesttauchtiefe der Pumpe während des Betriebs beträgt 25 cm. Die Pumpe kann auch bei geringerer Tauchtiefe fördern, in diesem Fall ist jedoch eine direkte Überwachung des Pumpenbetriebs durch den Benutzer erforderlich. Bei Störungen im Betrieb ist die Stromversorgung der Pumpe unverzüglich zu unterbrechen.

Installation der Tauchpumpe

Die Pumpe darf nicht „trocken“ ohne Wasser laufen. Ein „Trockenlauf“ führt zur Zerstörung des Geräts. In diesem Fall ist eine Reparatur nur gegen Entgelt möglich.

Die Pumpen Rainer 1000 Inox und Rainer 1200 Inox sind mit einem Schwimmer ausgestattet, der die Pumpe je nach Wasserstand ein- und ausschaltet. Wenn der Wasserstand steigt, hebt sich der innen hohle Schwimmer zusammen mit dem Wasserspiegel nach oben. Bei Erreichen des Einschaltniveaus fällt die Kugel im Inneren des Schwimmers nach unten und schließt die elektrischen Kontakte, wodurch der Pumpenmotor in Betrieb geht.

Während des Abpumpens sinkt der Wasserstand und mit ihm der Schwimmer. Nach Erreichen des Ausschaltniveaus trennt die fallende Kugel im Inneren des Schwimmers die Kontakte und schaltet so den Pumpenmotor aus. Das Ein- und Ausschaltniveau kann der Benutzer durch Verstellen der Kabellänge zwischen Schwimmerhalterung und Schwimmer verändern.

Achtung! Die Mindestlänge des Kabels zwischen der Schwimmerhalterung und dem Schwimmer darf nicht weniger als 10 cm betragen. Die Nichtbeachtung dieser Empfehlung führt zu einer Beschädigung der Isolierung des Schwimmerkabels. In diesem Fall ist eine Reparatur der Pumpe nur gegen Entgelt möglich.

Falls sich der Schwimmer an der Behälterwand verfangen kann, sollte die Pumpe unter direkter Aufsicht des Benutzers betrieben werden, damit es nicht zu einem Ausfall durch möglichen Trockenlauf kommt.

Installation der Tauchpumpe

Die Mindestabmessungen des zu entleerenden Behälters sollten so bemessen sein, dass sich der Schwimmer ungehindert in der gepumpten Flüssigkeit bewegen kann, ohne an den Behälterwänden anzustoßen.

Befinden sich am Boden des zu entleerenden Behälters Sand oder Steine, die das Laufrad beschädigen könnten, muss die Pumpe unbedingt an einem Seil mindestens 0,3 m über dem Boden aufgehängt werden, damit kein Sand oder keine Steine angesaugt werden.

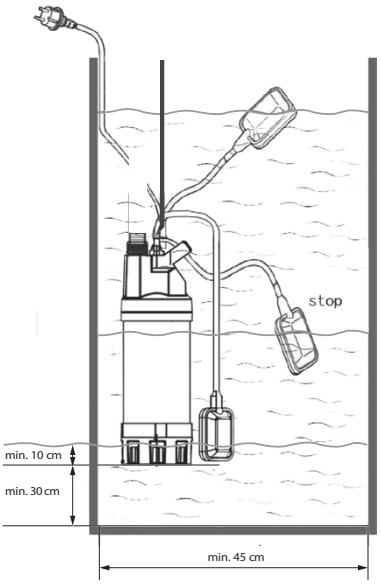

Das Wasser fließt aus der Pumpe über den Druckstutzen. An den Druckstutzen muss ein Druckschlauch angeschlossen werden. Dieser ist mit einer Stahlschelle am Stutzen zu befestigen. Bei der Auswahl des Druckschlauchs ist zu beachten, dass die Endleistung des Geräts vom Durchmesser und der Länge des Schlauchs abhängt. Je kleiner der Durchmesser und je größer die Länge des Schlauchs, desto geringer ist die Leistung am Ende des Schlauchs.

Das gleiche Prinzip gilt für den Höhenunterschied zwischen dem Wasserspiegel im Behälter, aus dem gepumpt wird, und dem Niveau, auf das gepumpt wird. Je größer der Höhenunterschied ist, desto geringer ist die Förderleistung der Pumpe. Der in den technischen Daten angegebene Parameter „max. Förderhöhe“ bezeichnet den maximalen Druck, den die Pumpe erzeugt. Bei diesem Druck beträgt die Förderleistung der Pumpe null.

Beim Eintauchen der Pumpe in den Behälter muss diese an einem Seil, das am Pumpengriff befestigt ist, abgesenkt werden.

Achtung! Es ist verboten, die Pumpe am Stromkabel oder am Schwimmer anzuheben oder abzusenken. Das Anheben oder Absenken der Pumpe am Kabel oder am Schwimmer führt im besten Fall zu einer Beschädigung der Kabel, im schlimmsten Fall zu einem Stromschlag.
Der Garantiegeber und der Hersteller sind von jeglicher Haftung befreit, falls diese Vorschrift nicht eingehalten wird. Die Reparatur eines beschädigten Kabels ist nur gegen Bezahlung möglich, nicht im Rahmen der Garantie.

Installation der Tauchpumpe

Nur für das Modell „ “ mit automatischer Steuerung

Die Pumpe schaltet sich ab, wenn der Wasserabnehmer geschlossen ist (Hahn geschlossen).

Dank des integrierten Rückschlagventils bleibt der Druck im Schlauch erhalten, bis Wasser entnommen wird.

Wenn Wasser durch den Schlauch entnommen wird (der Druck im Schlauch fällt unter den eingestellten Wert), schaltet sich die Pumpe automatisch ein.

Programm für geringe Wassermenge und Leckagewarnung für das Automatikmodell

Leckwarnung:

Die Durchflussüberwachung schaltet sich automatisch ab, sobald kein Wasser mehr zugeführt wird. Bei einem Leck auf der Druckseite (z. B. Leckdruck im Schlauch oder am Wasserhahn) schaltet sie die Pumpe in kurzen Abständen ein und aus. Wenn die Pumpe innerhalb von 2 Minuten öfter als 7 Mal ein- und ausgeschaltet wird (bei einem Leck von < 6 l/h), schaltet sich die Pumpe vollständig aus. Wenn das Leck auf der Druckseite behoben ist, muss die Pumpe aus- und wieder eingeschaltet werden, um wieder zu funktionieren.

Programm für geringe Wassermenge beim Automatikmodell

Um ein vorzeitiges Abschalten der Pumpe bei geringem Wasserverbrauch (z. B. bei Tropfbewässerung) zu verhindern, wird die Leckagewarnung erst nach 60 Minuten aktiviert.
Das zyklische Ein- und Ausschalten der Pumpe während des Programms für geringe Mengen hat keinen Einfluss auf die Lebensdauer der Pumpe.

-Membranbehälter

Die Pumpe ist mit einem Rückschlagventil ausgestattet. Wenn in der Anlage ein geringer Höhenunterschied besteht, kann es bei Pumpen mit einer automatischen Steuerung vorkommen, dass sich die Pumpe nach dem Schließen des Wasserhahns/Ventils nicht abschaltet. Ursache hierfür kann ein zu geringer Wasserdruck auf das Rückschlagventil sein. In diesem Fall sollte ein kleines Membrangefäß zwischen dem Wasserhahn und der Pumpe installiert werden, wodurch das Rückschlagventil geschlossen wird.

Für die kontinuierliche Tropfbewässerung

Wenn das Programm für geringe Mengen länger als 60 Minuten verwendet werden soll, muss die Bewässerung mindestens 5 Minuten vor Ablauf der 60-Minuten-Periode unterbrochen werden. Das Programm für geringe Mengen kann dann für weitere 60 Minuten verwendet werden.

Anschluss

Der Schlauch kann über den Pumpenanschluss und den Anschlussstutzen angeschlossen werden [19 mm (3/4") / 25 mm (1")] oder über den IBO-Systemanschluss [13 mm (1/2") / 16 mm (5/8") / 19 mm (3/4")]. Bei Verwendung eines 25-mm-Schlauchs (1") ist die Förderleistung der Pumpe maximal.

Bei einer Parallelschaltung von mehr als einem Schlauch oder angeschlossenen Geräten kann ein 2-/4-Wege-Ventil verwendet werden.

1. Anschluss des Schlauchs mit einer -Kupplung

Über den Anschluss können Schläuche mit 25 mm (1") und 19 mm (3/4") Nippel (2) angeschlossen werden – Abb. A1, S. 10.

Schlauchdurchmesser	25 mm (1")	19 mm (3/4")
IBO-Schlauchklemme	Cybant 25 mm	Cybant 25 mm
Schlauchanschluss – Abb. A1	Teil abnehmen – Abb. A2	Teil nicht abnehmen – Abb. A3

Schläuche mit 25 mm (1") und 19 mm (3/4") Durchmesser, die mit der Kupplung (2) verbunden sind, müssen z. B. mit Schlauchschellen befestigt werden.

2. Anschluss des Saugschwimmers „ “

Rainer 1200 Auto Storm

- Schließen Sie den im Lieferumfang enthaltenen, unterdruckfesten Saugschlauch an. Entfernen Sie dazu den Pumpensockel (im Uhrzeigersinn nach rechts drehen) und befestigen Sie den Schlauch am hervorstehenden Stutzen, siehe Abbildung Abb. M1 (S. 10).
- Nach der Montage des Saugschlauchs wird empfohlen, die Pumpe vertikal zu betreiben, z. B. durch Aufhängen der Pumpe an einem Seil.
- Der Saugschlauch muss auf die richtige Länge zugeschnitten werden, damit er während des Betriebs keine Schleifen bildet und keine Luft angesaugt wird.
- Der Saugschlauch sollte mindestens 50 cm lang sein.

Wartung

GEFAHR! Verletzungsgefahr!
Trennen Sie vor der Durchführung von Wartungsarbeiten die Pumpe vom Stromnetz, um Verletzungen durch ein versehentliches Anlaufen des Produkts zu vermeiden.

Falls das Laufrad der Pumpe durch Verunreinigungen blockiert wird, gehört die Reinigung der Laufradkammer zu den vom Benutzer durchzuführenden Wartungsarbeiten.

Die Pumpe sollte nach jedem Gebrauch aus dem Behälter genommen und mit klarem Wasser ausgespült werden.

Spülen der Pumpe

Nach dem Pumpen von chloriertem Wasser muss die Pumpe gespült werden.

1. Pumpen Sie lauwarmes Wasser (max. 35 °C) durch, gegebenenfalls unter Zugabe eines milden Reinigungsmittels (z. B. Spülmittel), bis das durchgepumpte Wasser klar ist.
2. Entsorgen Sie die Rückstände gemäß den in Ihrer Region geltenden Abfallentsorgungsvorschriften.

Lagerung

ACHTUNG! Wenn die Pumpe über einen längeren Zeitraum nicht benutzt wird, muss das Wasser vollständig abgelassen werden. Reinigen Sie sie zusätzlich unter fließendem Wasser.
Wenn chlorhaltiges Wasser gepumpt wurde, muss die Pumpe anschließend mit klarem Wasser gespült werden.

ACHTUNG! Wenn die Pumpe im Winter betrieben wird, muss sie vor Frost geschützt werden. Alle Reparaturen, die aufgrund von Frostschäden an der Pumpe erforderlich werden, sind kostenpflichtig.
Wird die Pumpe hingegen in einem Zeitraum nicht genutzt, in dem die Temperaturen unter 0 °C fallen können, muss sie demontiert und an einem frostfreien Ort gelagert werden.
Bitte beachten Sie, dass in der Pumpe verbleibendes Wasser zu Schäden führen kann, die nicht unter die Garantie fallen.

Achten Sie darauf, dass die Pumpe nicht auf dem Netzkabel steht.
Aufgrund des relativ hohen Gewichts der Pumpe und einer langen Lagerzeit kann es zu einer Beschädigung der Kabelisolierung kommen.

Technische Daten

Tauchdruckpumpe	Einheit	Rainer 1200 Auto	Rainer 1200 Auto Storm	Rainer 1000 Inox	Rainer 1200 Inox
Leistungsbereich	W	1200	1200	1000	1200
Versorgungsspannung	V (AC)	230	230	230	230
Netzfrequenz	Hz	50	50	50	50
Maximale Förderleistung	l/min	95	95	100	105
Maximaler Druck	bar/m	5,0	5,0	3,3	4,5
Max. Hub	m	50	50	33	46
Max. Eintauchtiefe	m	6	6	6	6
Verbleibender Wasserstand	mm	40	40	1	1
Min. Arbeitstiefe	mm	70	70	70	70
Stutzen	Zoll	1	1	1	1
Netzkabel	m	10 (H07RN-F)	10 (H07RN-F)	10 (H07RN-F)	10 (H07RN-F)
Gewicht	kg	8,7	8,7	8	8,5
Maximale Wassertemperatur	°C	35	35	35	35

Fehlerbehebung

Für Pumpen ohne Schwimmer-

Problem	Mögliche Ursache	Lösung
Die Pumpe läuft, fördert aber kein Wasser.	Die Luft kann nicht entweichen, da die Druckleitung verschlossen ist.	Ventil öffnen und schließen
	Luft in der Pumpe	Warten Sie etwa 60 Sekunden, bis die Pumpe entlüftet ist; schalten Sie sie gegebenenfalls aus und dann wieder ein.
	Verstopfter Filter	Reinigen Sie den Filter im Sockel
	Wasserstand unterhalb des Mindestbetriebsniveaus.	Setzen Sie die Pumpe tiefer ein.
	B e i Verwendung eines Schwimmansaugers bildet sich ein Luftpolster im Saugschlauch.	Kürzen Sie den Schlauch oder befestigen Sie ihn so, dass sich keine Knicke bilden.
Die Pumpe läuft nicht an oder stoppt plötzlich während des Betriebs.	Der Thermoschalter hat die Pumpe wegen Überhitzung abgeschaltet.	Reinigen Sie den Filter. Achten Sie darauf, dass die Wassertemperatur 35 °C nicht überschreitet.
	Das Rückschlagventil ist blockiert.	Wenden Sie sich an den IBO-Kundendienst.
	Kein Strom.	Überprüfen Sie die Phasen und die korrekte Stromversorgung.
	Der Fehlerstromschutzschalter hat ausgelöst.	Trennen Sie die Pumpe vom Netz und wenden Sie sich an den IBO-Kundendienst.
Die Pumpe hat sich abgeschaltet	Die Leckagewarnung . Die maximale Dauer der Leckagewarnung (geringe Menge) von 60 min. oder 2 min. wurde überschritten.	Wenn Sie das Programm für geringe Mengen verwenden, verkürzen Sie die Bewässerungsdauer oder unterbrechen Sie den Vorgang für 5 Minuten. Erhöhen Sie den Wasserverbrauch. Ziehen Sie den Netzstecker.
	Leckage auf der Druckseite.	Beseitigen Sie alle Leckagen auf der Druckseite.
Die Pumpe läuft, aber die Förderleistung nimmt ab.	Der Filter ist verstopft.	Reinigen Sie den Filter.
Die Pumpe schaltet sich von selbst ein/aus		Überprüfen Sie den Durchmesser des Druckschlauchs/der Druckleitung – vergrößern Sie ihn auf mindestens 3/4"

Alle Arbeiten an der Pumpe dürfen ausschließlich nach Trennung der Stromversorgung durchgeführt werden.

HINWEIS: Bei anderen Störungen wenden Sie sich bitte an den IBO-Kundendienst. Reparaturen dürfen ausschließlich von IBO-Kundendienststellen oder von IBO-zugelassenen Fachhändlern durchgeführt werden.

Fehlerbehebung

Für Pumpen mit Schwimmer ( )

Problem	Mögliche Ursache	Lösung
Die Pumpe läuft nicht	Der Schwimmerschalter befindet sich in der Position „Aus“.	Warten Sie, bis die Wassermenge im Pumpenschacht ausreicht, damit die Pumpe automatisch über den Schwimmer eingeschaltet wird.
	Nicht genügend Wasser im Pumpenschacht, um den Schwimmer in die Position „Ein“ zu heben.	
	Der Schwimmer hat sich irgendwo verhakt und kann nicht in die Position „Ein“ wechseln.	Prüfen Sie, ob sich der Schwimmer frei bewegen kann
	Keine Stromversorgung.	Prüfen Sie, ob der Netzstecker der Pumpe richtig in die Steckdose eingesteckt ist
		Überprüfen Sie die Sicherungen im Gebäude und alle Arten von Installationssicherungen, die die Stromzufuhr aus dem Netz unterbrechen könnten
		Überprüfen Sie, ob in der Umgebung des Gebäudes die Stromversorgung gewährleistet ist – der Strom könnte vom Energieversorger in einem größeren Gebiet abgeschaltet worden sein
	Die Pumpe ist blockiert.	Trennen Sie die Pumpe vom Stromnetz. Nachdem Sie die Pumpe aus dem Behälter genommen haben, lösen Sie das Laufrad der Pumpe. Bevor Sie die Pumpe wieder in den Behälter einsetzen, überprüfen Sie, ob sich das Laufrad problemlos dreht.
Die Pumpe schaltet sich nicht ein	Der Schwimmer hat sich an der Behälterwand oder an der Druckleitung (Schlauch) verfangen.	Prüfen Sie, ob sich der Schwimmer an der Behälterwand verfangen hat und dadurch das automatische Abschalten verhindert. Lösen Sie den Schwimmer.
	Der Schwimmer ist in der Position „Ein“ blockiert.	Lassen Sie den Schwimmer in einer autorisierten Werkstatt austauschen.
Der Betrieb der Pumpe wird unterbrochen	Die Pumpe ist nicht vollständig im Wasser eingetaucht.	Überprüfen Sie den Wasserstand im Pumpenschacht. Lösen Sie den festsitzenden Schwimmer.
Der in der Pumpe eingebaute Thermoschalter unterbricht die Stromzufuhr	Die Temperatur des gepumpten Wassers ist zu hoch.	Überprüfen Sie, ob die Wassertemperatur für den jeweiligen Pumpentyp nicht zu hoch ist.
Die Pumpe schaltet sich häufig ein und schaltet sich ab	Kein Rückschlagventil am Druckstutzen installiert. Wenn die Pumpe das Wasser bis zu dem Niveau abgepumpt hat, bei dem der Schwimmer die Pumpe ausschaltet, fließt das Wasser aus der Druckleitung (dem Schlauch) zurück in den Schacht. Sobald genügend Wasser nachgelaufen ist, schaltet der Schwimmer die Pumpe wieder ein. Dieser Zyklus wiederholt sich ständig.	Montieren Sie ein Rückschlagventil am Druckstutzen der Pumpe, um zu verhindern, dass Wasser in den Pumpenschacht zurückfließt.

Entsorgung

Schützen wir unsere Umwelt !

Jeder Nutzer kann zum Umweltschutz beitragen. Das ist weder schwierig noch kostspielig. Zu diesem Zweck sollten Sie die Kartonverpackung dem Altpapier zuführen und die Plastiktüten in den Kunststoffcontainer werfen. Das Altgerät muss an einer entsprechenden Sammelstelle abgegeben werden.

Hinweise zur Entsorgung

Die Verpackung dieses Produkts kann recycelt werden. Wenden Sie sich an Ihre örtlichen Behörden, um Informationen zur ordnungsgemäßen Entsorgung zu erhalten.

Entsorgung des Alt s

Dieses Symbol weist darauf hin, dass die Entsorgung von Altgeräten zusammen mit anderem Hausmüll verboten ist.
Weitere Informationen hierzu erhalten Sie bei den kommunalen Wertstoffhöfen, Stadt- oder Gemeindeverwaltungen.

Das Altgerät darf ausschließlich im Rahmen der getrennten Sammlung, die vom Netzwerk der kommunalen Sammelstellen für Elektro- und Elektronikaltgeräte organisiert wird, entsorgt werden.

Der Verbraucher hat das Recht, das Altgerät im Vertriebsnetz des Elektrogerätehändlers mindestens kostenlos und unmittelbar zurückzugeben, sofern das zurückgegebene Gerät vom richtigen Typ ist und dieselbe Funktion erfüllt wie das neu gekaufte Gerät.

Jahr der CE-Kennzeichnung des Geräts .....
(vom Verkäufer anhand des Typenschilds eingetragen)

EU/EG-Konformitätserklärung | Modul A

1. Tauchpumpen der Baureihen:

   Rainer 1200 Auto, Rainer 1200 Auto Storm, Rainer 1200 Inox, Rainer 1000 Inox

2. DAMBAT Jastrzębski S.K.A., Adamów 50, 05-825 Grodzisk Mazowiecki, POLEN, E-Mail: **biuro@dambat.pl**

3. Diese Konformitätserklärung wird unter der alleinigen Verantwortung des Herstellers ausgestellt.

4. Tauchpumpen der in Punkt 1 genannten Baureihe.

5. Wir erklären in voller Verantwortung, dass die Pumpen, auf die sich diese Erklärung bezieht, gemäß den folgenden Richtlinien und den darin enthaltenen Verweisen auf harmonisierte Normen hergestellt wurden:

- Maschinenrichtlinie Nr. 2006/42/EG Angewandte Normen: EN 809:1998 + A1:2009

- LVD-Richtlinie Nr. 2014/35/EU
  Angewandte Normen: EN 60335-1:2012+AC:2014,
  EN 60335-2-41:2003+A1:2004+A2:2010

- EMV-Richtlinie Nr. 2014/30/EU
  Angewandte Normen: EN 55014-1:2006+A1 2009+A2:2011,
  EN 61000-3-2:2014

Adam Jastrzębski
Komplementär

21.01.2025
Grodzisk Mazowiecki

Karta Gwarancyjna

Poniższa karta gwarancyjna ważna jest tylko wraz z oryginałem dokumentu zakupu, tzn. fakturą lub paragonem. Ponadto musi być potwierdzona przez sprzedawcę podpisem i pieczątką. Karta gwarancyjna bez załączonego oryginalnego dokumentu zakupu jest nieważna.

1. Gwarantem urządzenia jest DAMBAT Jastrzębski S.K.A., adres serwisu: Adamów 50, 05-825 Grodzisk Mazowiecki, kompleks Panattoni.
2. Dla klientów posiadających oryginał dowodu zakupu w postaci paragonu fiskalnego, lub oryginału faktury, okres gwarancji wynosi **24 miesiące**.
3. Gwarancja nie włącza, nie ogranicza, ani nie zawiesza uprawnień kupującego wynikających z przepisów o rękojmi za wady rzeczy sprzedanej.
4. Gwarancja obejmuje bezpłatne usuwanie wad urządzenia powstałych w wyniku błędu w produkcji.
5. Warunkiem obowiązywania gwarancji jest przestrzeganie zaleceń zawartych w instrukcji obsługi.
6. Gwarancja nie obejmuje:
   - Uszkodzeń będących wynikiem niewłaściwej obsługi lub eksploatacji niezgodnej z przeznaczeniem i instrukcją obsługi
   - Uszkodzeń powstałych w wyniku działania sił zewnętrznych, których przyczyna tkwi poza urządzeniem, którego gwarancja dotyczy (np. uszkodzenia mrozowe, transportowe, pożar, powódź, itp.)
   - Uszkodzeń powstałych na skutek ingerencji w konstrukcję urządzenia osób nieupoważnionych przez gwaranta.
7. Gwarancja traci ważność w przypadku:
   - Stwierdzenia w autoryzowanym serwisie zmian konstrukcyjnych dokonanych przez osobę nieupoważnioną przez gwaranta;
   - Stwierdzenia w autoryzowanym serwisie prób demontażu urządzenia przez osobę nieupoważnioną przez gwaranta, poza czynności dozwolone instrukcją obsługi
   - Stwierdzenia w autoryzowanym serwisie jakichkolwiek poprawek w karcie gwarancyjnej dokonanych przez osoby nieupoważnione przez gwaranta
   - Stwierdzenia w autoryzowanym serwisie jakichkolwiek rozbieżności między wpisami w karcie gwarancyjnej a dokumentem zakupu.
8. Gwarancja obejmuje tylko urządzenia eksploatowane na terenie RP.
9. W przypadku wysyłki urządzenia do naprawy przez użytkownika, przy wysyłkach urządzeń – między innymi o wadze powyżej 20 kg – gwarant pokrywa koszty transportu do serwisu. Przed wysyłką proszę skontaktować się z gwarantem w celu uzyskania informacji, którą firmą kurierską wysłać urządzenie (tel. 22 632 86 09). Gwarant przyjmuje tylko przesyłki wysłane w usłudze standard. Przesyłki wysłane na koszt gwaranta przy zastosowaniu innej niż standard usługi nie będą odbierane. Gwarant nie odbiera przesyłek pobraniowych. Użytkownik powinien przygotować (zabezpieczyć) urządzenie do transportu tak, aby nie uległo uszkodzeniu. Wszelkie uszkodzenia powstałe z winy klienta nie podlegają naprawie gwarancyjnej.
10. Poza warunkami gwarancji kupującemu nie przysługują żadne odszkodowania.
11. W przypadku przysłania do serwisu sprawnego urządzenia, niepodlegającego naprawie gwarancyjnej, użytkownik może zostać poproszony o zwrot kosztów sprawdzenia urządzenia, oraz zwrot kosztów odesłania urządzenia z serwisu do użytkownika.
12. W przypadku nieuznania przez gwaranta uszkodzenia za zawinione przez producenta, użytkownik może zostać poproszony o zwrot kosztów transportu do serwisu i zwrot kosztów odesłania urządzenia do użytkownika.
13. Naprawa gwarancyjna zostanie wykonana w terminie 14 dni roboczych, licząc od dnia dostarczenia urządzenia do serwisu, z wyłączeniem szczególnych przypadków, kiedy wada nie ma charakteru trwałego i konieczna jest dłuższa diagnostyka urządzenia.
14. Gwarant nie udziela informacji o stanie realizacji naprawy, jak i przebiegu samej naprawy wysłanego do serwisu urządzenia.
15. Jeżeli użytkownik posiada adres e-mail prosimy o podanie go poniżej:

    Adres e-mail użytkownika: .....
16. Podanie adresu przez użytkownika ułatwi komunikację z serwisem i może przyspieszyć naprawę.
17. Kontakt do ogólnopolskiego serwisu: tel/fax 22 632 86 09, e-mail: serwis@dambat.pl
    Godziny pracy: poniedziałek–piątek 8.00–16.00

TYP URZĄDZENIA:

NR. PRODUKCYJNY :

.....

DATA SPRZEDAŻY (miesiąc słownie)

.....

PIECZĘĆ I PODPIS SPRZEDAWCY

Anmerkungen

IBO | dambat.pl | biuro@dambat.pl | +48 22 721 11 92