INSTRUKCJA ORYGINALNA

iQ PRO

Instrukcja obsługi

GWARANCJA:
WADY PRODUKTU OBEJMUJĄ 36 MIESIĘCY OD DATY ZAKUPU.
DO ROSZCZENIA GWARANCYJNEGO WYMAGANE SĄ DATA ZAKUPU I KOD PRODUKTU.

Pompy zatapialne
RQE

SPIS TREŚCI

1. WIDOK ROZSTRZELONY POMPY 4
2. UWAGI OGÓLNE 6
3. ŚRODKI OCHRONNE 6
4. OPIS PRODUKTU 7
5. PODŁĄCZANIE PŁYWAJĄCEGO WĘŻA SSĄCEGO (dostępnego jako wyposażenie dodatkowe) 8
6. INSTALACJA POMPY ZATAPIALNEJ 8
7. WYMIARY ZEWNĘTRZNE 9
8. WYKRES WYDAJNOŚCI 10
9. PODŁĄCZENIE RURY CIŚNIENIOWEJ 10
10. KABEL ELEKTRYCZNY POMPY ZATAPIALNEJ 11
11. URUCHOMIENIE 11
12. KORYGOWANIE CIŚNIENIA ROZRUCHOWEGO 12
13. ROZWIĄZYWANIE PROBLEMÓW 13
14. DANE TECHNICZNE 13

ENGLISH USER MANUAL 17–29

DEKLARACJA ZGODNOŚCI 30
KARTA GWARANCYJNA 31

Ostrzeżenie!

Symbol „niebezpieczeństwo" stosowany przy uwagach, których nieprzestrzeganie może powodować niebezpieczeństwo dla życia lub zdrowia ze strony instalacji elektrycznej. Przed przystąpieniem do czynności oznaczonych tym symbolem, przewód zasilający pompę musi być odłączony od zasilania elektrycznego.

Ostrzeżenie!

Symbol „niebezpieczeństwo" stosowany przy uwagach, których nieprzestrzeganie może powodować niebezpieczeństwo dla życia lub zdrowia.

Nieprzestrzeganie zasad zawartych w niniejszej instrukcji spowoduje zagrożenie wybuchem lub zapłonem.

Uwaga!

Symbol zastosowany przy uwagach których nieprzestrzeganie może powodować ryzyko uszkodzenia urządzenia oraz niebezpieczeństwo dla życia lub zdrowia.

Przed instalacją i obsługą tego produktu prosimy o uważne przeczytanie niniejszej instrukcji instalacji i obsługi, aby uniknąć niepotrzebnych strat.

Uwaga!

instrukcja obsługi stanowi podstawowy element umowy kupna- sprzedaży. Nieprzestrzeganie przez użytkownika zaleceń zawartych w instrukcji obsługi stanowi niezgodność z umową i wyklucza jakiekolwiek roszczenia wynikające z ewentualnej awarii urządzenia będącej efektem niezgodnego z zaleceniami użytkowania.

Producent nie ponosi odpowiedzialności za błędy w funkcjonowaniu urządzenia, jeżeli zostało ono źle podłączone, uszkodzone, zmodyfikowane i/lub użyte w celu nie mieszczącym się w zakresie rekomendowanych prac lub niezgodnie ze wskazaniami zawartymi w niniejszej instrukcji. Producent nie ponosi również odpowiedzialności za możliwe błędy w instrukcji obsługi powstałe na skutek błędów w druku lub podczas kopiowania. Producent zastrzega sobie prawo do wprowadzania wszelkich modyfikacji do produktu, które może uznać za potrzebne i użyteczne, a nie wpływające na jego podstawową charakterystykę.

Firma DAMBAT nie ponosi odpowiedzialności za uszkodzenie urządzenia, mienia a także obrażenia osób na skutek nie stosowania zaleceń zawartych w instrukcji w tym nieprawidłowego doboru urządzenia, montażu niezgodnego z instrukcją, z obowiązującymi normami oraz przepisami krajowymi, niewłaściwej konserwacji urządzenia oraz całego systemu.

Niniejszy sprzęt nie jest przeznaczony do użytkowania przez osoby (w tym dzieci), których zdolności fizyczne, sensoryczne, umysłowe lub brak doświadczenia i wiedzy uniemożliwia im bezpieczne korzystanie z urządzenia bez nadzoru lub instrukcji.

1. RYSUNEK TECHNICZNY POMPY

Ssanie dolne

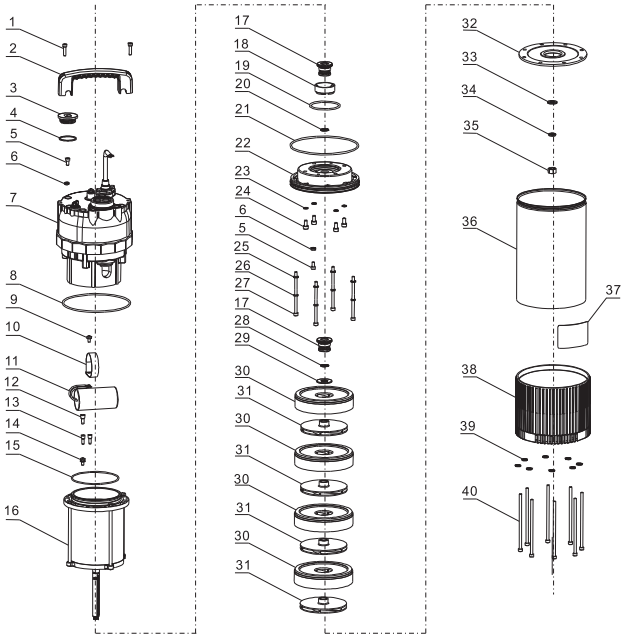

1 Śruba sześciokątna
2 Uchwyt
3 Osłona przeciwpyłowa
4 Pierścień osłony przeciwpyłowej
5 Śruba sześciokątna
6 Pierścień korka olejowego
7 Kontroler
8 O-ring
9 Śruba sześciokątna Philip
10 Zacisk kondensatora
11 Kondensator
12 Zacisk ciśnieniowy uszczelnienia
13 Zacisk ciśnieniowy uszczelnienia
14 Śruba sześciokątna Philip z uszczelką
15 O-ring
16 Silnik
17 Uszczelnienie mechaniczne
18 Uszczelnienie smarowania
19 O-ring
20 Podkładka centrująca
21 O-ring
22 Sekcja wylotowa
23 Podkładka sprężynująca
24 Śruba sześciokątna
25 Podkładka
26 Podkładka sprężynująca
27 Śruba sześciokątna
28 Podkładka centrująca
29 Podkładka wirnika
30 Sekcja środkowa
31 Wirnik
32 Pokrywa
33 Podkładka
34 Podkładka sprężynująca
35 Nakrętka sześciokątna
36 Korpus silnika
37 Tabliczka znamionowa
38 Podstawa
39 Podkładka
40 Śruba sześciokątna

Ssanie boczne

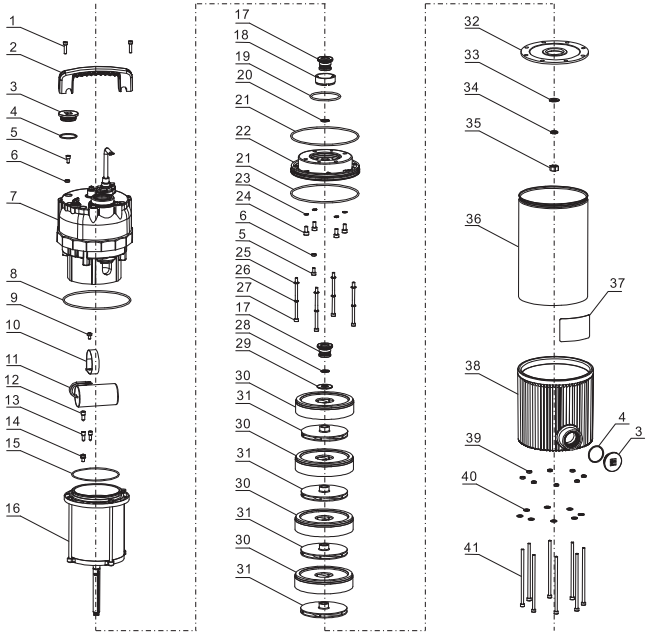

1 Śruba sześciokątna
2 Uchwyt
3 Osłona przeciwpyłowa
4 Pierścień osłony przeciwpyłowej
5 Śruba sześciokątna
6 Pierścień korka olejowego
7 Kontroler
8 O-ring
9 Śruba sześciokątna Philip
10 Zacisk kondensatora
41 Śruba sześciokątna
11 Kondensator
12 Zacisk ciśnieniowy uszczelnienia
13 Zacisk ciśnieniowy uszczelnienia
14 Śruba sześciokątna Philip z uszczelką
15 O-ring
16 Silnik
17 Uszczelnienie mechaniczne
18 Uszczelnienie smarowania
19 O-ring
20 Podkładka centrująca
21 O-ring
22 Sekcja wylotowa
23 Podkładka sprężynująca
24 Śruba sześciokątna
25 Podkładka
26 Podkładka sprężynująca
27 Śruba sześciokątna
28 Podkładka centrująca
29 Podkładka wirnika
30 Sekcja środkowa
31 Wirnik
32 Pokrywa
33 Podkładka
34 Podkładka sprężynująca
35 Nakrętka sześciokątna
36 Korpus silnika
37 Tabliczka znamionowa
38 Podstawa
39 Pierścień korka olejowego
40 Podkładka
41 Śruba szeciokątna

2. UWAGI OGÓLNE

To urządzenie musi być zainstalowane zgodnie z wytycznymi technicznymi

Operator ponosi całkowitą odpowiedzialność za:

- Właściwą instalację,
- Zapobieganie zagrożeniom spowodowanym niewłaściwą obsługą.

Pompa przeznaczona jest do:

- Pracy przy napięciu 220–240V/50Hz prądu przemiennego,
- Do pompowania wody deszczowej,
- Montażu pionowego w zbiornikach (cysternach),
- Temperatury wody 40°C,
- Maksymalnej głębokości zanurzenia 5 m,
- Pracy w pobliżu obszarów mieszkalnych, biznesowych i handlowych.

Zabronione są następujące rodzaje operacji:

- Pompowanie zanieczyszczonej wody lub ścieków,
- Pompowanie wody z zawartością kwasów, a także płynów powodujących nadmierną korozję,
- Pompowanie wody o temperaturze przekraczającej 40°C,
- Tłoczenie mediów palnych i/lub wybuchowych,
- Instalacja w środowisku mrozoodpornym,
- Praca na sucho.

3. ŚRODKI OCHRONNE

Użytkownik musi ściśle przestrzegać środków zapobiegania wypadkom w danym kraju.

Zalecane jest nieprzebywanie w wodzie podczas uruchamiania pompy zatapialnej w zbiorniku i niedotykanie jej mokrymi rękoma.

Podczas prac naprawczych należy wyjąć wtyczkę z gniazdka sieciowego. Wszelkie prace naprawcze, montażowe i modyfikacyjne wykonywane przy pompie zatapialnej i wszelkich jej elementach, które mają części pod napięciem, mogą spowodować poważne obrażenia osób, a nawet śmierć.

W miejscu instalacji, źródło energii elektrycznej powinno być zabezpieczone wyłącznikiem różnicowoprądowym (30mA).

Użytkownik nie może z własnej inicjatywy modyfikować żadnych części lub systemu w sposób nieprzewidziany w instrukcji obsługi i montażu.

Producent nie ponosi żadnej odpowiedzialności finansowej wynikającej z nieprawidłowej instalacji lub eksploatacji.

4. OPIS PRODUKTU

Pompa zatapialna jest centralną jednostką ciśnieniową dla systemu zbierania wody deszczowej. Dzięki podłączeniu pływającego zespołu ssącego zbierana jest najczystsza woda z powierzchni zbiornika magazynowego. Układ scalony z automatycznym zaworem odcinającym steruje przepływem ilości wody zależnie od wymaganego ciśnienia. W przypadku spadku ciśnienia (otwarcia odbiornika) pompa włącza się automatycznie. Przy maksymalnym ciśnieniu (odbiornik zamknięty) przepływ zostanie odcięty i pompa wyłączy się automatycznie. Dodatkowo wyłącznik automatyczny zawiera zabezpieczenie przed suchobiegiem, które wyłącza pompę podczas pracy na sucho i chroni pompę przed uszkodzeniem. Zintegrowany zbiornik zmniejsza liczbę wycieków z odbiorników, a tym samym zwiększa żywotność pompy zatapialnej.

- Wysokie ciśnienie wyjściowe, prosta kompaktowa instalacja, doskonała wydajność. Podwójne uszczelnienie mechaniczne, bezpieczeństwo i niezawodność.
- Samochłodzenie,
- Smukła obudowa z tworzywa sztucznego, cylinder ze stali nierdzewnej,
- Brak przeciążenia silnika podczas pracy,
- Wielostopniowe wirniki o wysokiej sprawności,
- Silniki jednofazowe z zabezpieczeniem termicznym, co zapewnia długą żywotność silnika,
- Ochrona przed suchobiegiem,
- Regulowane ciśnienie początkowe.

5. PODŁĄCZANIE PŁYWAJĄCEGO WĘŻA SSĄCEGO (dostępnego jako wyposażenie dodatkowe)

- Dołączony przewód „pływającego odsysania" lub „zestawu ssącego" przykręcić szczelnie i mocno do przewodu ssącego pompy zatapialnej.
- Użyj skrętu węża ssącego, aby wąż mógł swobodnie poruszać się w górę.
- Rura ssąca nie powinna zawierać dodatkowego zaworu zwrotnego.

6. INSTALACJA POMPY ZATAPIALNEJ

- Przymocować linkę zestawu rewizyjnego pompy zatapialnej (dostępnego jako akcesorium) do uchwytu pompy.
- Pompę głębinowa ustawić stabilnie na podłożu zbiornika magazynującego wodę. Pływająca lina odciągowa musi mieć możliwość swobodnego poruszania się w zbiorniku i nie może kolidować z żadnymi przeszkodami.
- Bezpiecznie przymocuj drugi koniec liny, lekko naprężony, do górnej części zbiornika – pokrywy lub włazu. Ma to na celu zapobieżenie niezamierzonemu przewróceniu się pompy zatapialnej. W razie potrzeby, można go również użyć do wyjęcia pompy ze zbiornika.

7. WYMIARY ZEWNĘTRZNE

Ssanie dolne

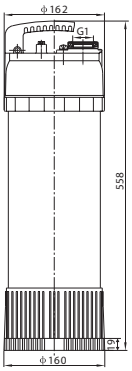

Model	L
RQE AUTO	558

Ssanie boczne

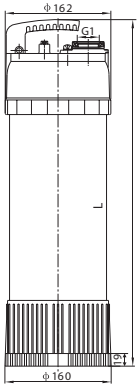

Model	L
RQE AUTO RAIN	589

Legenda

RQE AUTO RAIN

Ssanie dolne

Ssanie boczne

8. WYKRES WYDAJNOŚCI

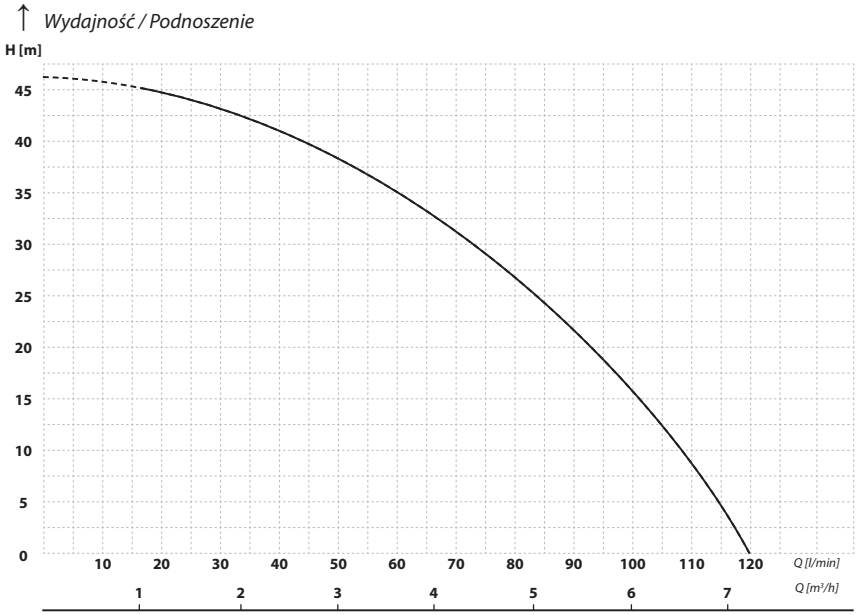

9. PODŁĄCZENIE RURY CIŚNIENIOWEJ

- Jeżeli brud dostanie się do rury ciśnieniowej podczas instalacji, rurę należy przepłukać przed podłączeniem do pompy zatapialnej.
- Użyj rur ciśnieniowych 1" (minimalna średnica wewnętrzna 25mm).
- Połącz rurę ciśnieniową szczelnie z wylotem pompy.
- Połącz rurę ciśnieniową szczelnie z instalacją domową w budynku. Dodatkowe elementy musza wytrzymać ciśnienie pompy zatapialnej.

10. KABEL ELEKTRYCZNY POMPY ZATAPIALNEJ

- Ułóż kabel elektryczny pompy do przyłącza w domu.
- Nie zakopuj kabla elektrycznego bez żadnej ochrony.
- Użyj przewodu 110mm do połącznia zbiornika magazynującego z budynkiem. Teraz kabel elektryczny może być zainstalowany w kanale ochronnym. Ponadto w kanale można położyć rurę ciśnieniową. Kanał musi być odpowiednio uszczelniony, aby zapobiec dostawaniu się wody do domu. Kabel elektryczny lub rura ciśnieniowa nie mogą mieć załamań lub być układane na ostrych krawędziach.
- Pompa zatapialna nie może wisieć na kablu elektrycznym.

11. URUCHOMIENIE

- Upewnij się, że pompa zatapialna jest odłączona od zasilania.
- Pompa zatapialna musi być prawidłowo zainstalowana.
- Wszystkie połączenia wodne i śrubowe musza być wodoszczelne.
- Zasobnik musi być napełniony wodą do tego stopnia, aby pompa zanurzeniowa była całkowicie zakryta, w przeciwnym razie napełnić zbiornik!
- Pompa zatapialna posiada samoodpowietrzanie, dzięki czemu dodatkowy odpowietrznik nie jest potrzebny.
- Otworzyć wszystkie odbiorniki (np. WC, krany) i ewentualnie również zawory odcinające we własnych przewodach ciśnieniowych w budynku.
- Włożyć wtyczkę pompy zatapialnej do odpowiedniego gniazdka zasilającego. Pompa uruchomi się.
- Zamknąć odbiorniki, jeżeli woda płynie bez przeszkód w powietrzu.
- Pompa głębinowa wyłączy się po wytworzeniu maksymalnego ciśnienia.
- System działa prawidłowo.

12. KORYGOWANIE CIŚNIENIA ROZRUCHOWEGO

Ciśnienie rozruchowe jest wstępnie ustawione. Jeżeli to konieczne, lekko wyreguluj ciśnienie zgodnie z warunkami pracy, wartość można regulować w zakresie od 1,0 do 2,5 bara.

W tym celu wystarczy wykręcić śrubę pokrywy z podkładką i gumową uszczelką. Pod nimi znajduje się śruba do regulacji ciśnienia rozruchowego. Wyregulować ciśnienie początkowe za pomocą wkrętaka krzyżowego zgodnie z określonym kierunkiem obrotu. Następnie przykręcić pokrywę z podkładką i gumowa uszczelką, ale nie dokręcać zbyt mocno. Ciśnienie rozruchowe musi być o co najmniej 0,8 bara niższe od maksymalnego ciśnienia pompy zatapialnej, patrz rozdział *Dane techniczne*.

Pokrywa śruby
do nastawy ciśnienia startu

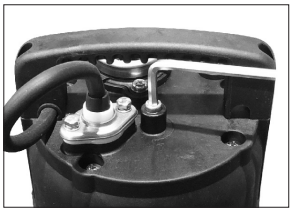

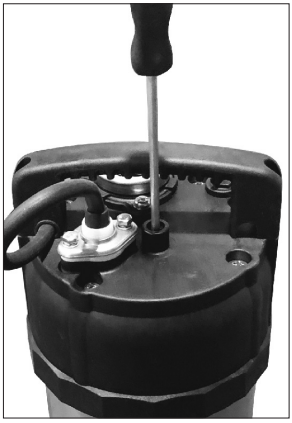

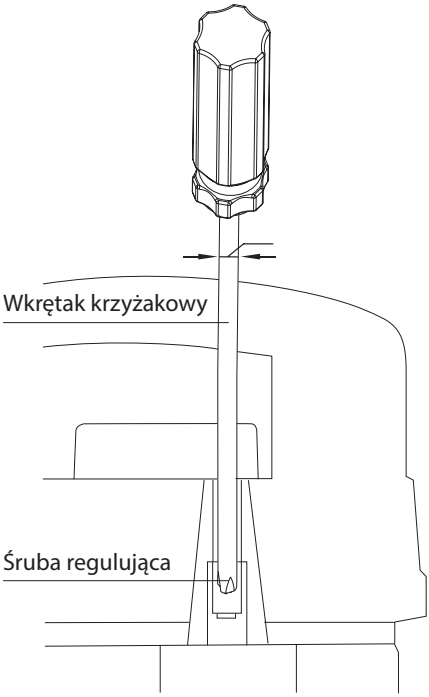

13. ROZWIĄZYWANIE PROBLEMÓW

Postępuj w następujący sposób:

1. Odłącz pompę od źródła zasilania wyciągając wtyczkę z gniazdka.
2. Wyeliminuj usterkę zapoznając się z następującymi możliwymi błędami.
3. Podłącz pompę z powrotem do odpowiedniego gniazda zasilającego.

Problem	Możliwa przyczyna	Rozwiązanie
Pompa nie uruchamia się lub nie pompuje wody	1. Przerwa w zasilaniu lub brak faz. 2. Wirnik zablokowany. 3. Silnik jest uszkodzony. 4. Zbiornik magazynowy jest pusty.	1. Sprawdzenie przyczyny przerwy w zasilaniu lub braku fazy. 2. Skontaktuj się ze sprzedawcą. 3. Skontaktuj się ze sprzedawcą. 4. Napełnij zbiornik wodą.
Pompa pracuje ale nie pompuje wody	1. Filtr ssący lub rura ssąca są zablokowane. 2. Wirnik jest zużyty lub zablokowany. 3. Wylot jest zbyt wysoko. 4. Zabezpieczenie przed suchobiegiem, po 5 minutach podjąć kolejną próbę. Przy braku wody pompa pozostanie wyłączona.	1. Wyczyścić filtr lub rurę ssącą. 2. Skontaktuj się ze sprzedawcą. 3. Umieścić niżej wylot lub zwiększyć ciśnienie startu pompy. 4. Napełnić zbiornik, podłączyć pompę, odczekać 10 s i uruchomić ponownie.
Mały przepływ wody	1. Zatkany filtr lub rura ssąca. 2. Wirnik jest uszkodzony lub zablokowany.	1. Wyczyścić filtr i/lub rurę ssącą. 2. Skontaktuj się ze sprzedawcą.
Pompa zatrzymuje się podczas pracy	Pompa jest przeciążona.	Odłączyć pompę od zasilania i poczekać do ostygnięcia, podłączyć ponownie i sprawdzić działanie. W przypadku powtórzenia problemu skontaktuj się ze sprzedawcą.

Jeżeli problemu nie da się rozwiązać sugerowanymi rozwiązaniami skontaktuj się ze sprzedawcą lub serwisem.

14. DANE TECHNICZNE

Model	Moc P_2 [kW]	Przepływ Q_{MAX} [m³/h]	Podnoszenie H_{MAX} [m]	Przepływ nom. [m³/h]	Podnoszenie [m]	Ciśn. startu [bar]	Uwagi
RQE AUTO	1.0	7.0	47	3	40	<2.5	Ssanie boczne
RQE AUTO RAIN	1.0	7.0	47	3	40	<2.5	Ssanie dolne

DEKLARACJA ZGODNOŚCI UE/WE | MODUŁ A

1. POMPY ZATAPIALNE z typoszeregu:

   RQE

2. DAMBAT Jastrzębski S.K.A., Adamów 50, 05-825 Grodzisk Mazowiecki, Polska, e-mail: **biuro@dambat.pl**
3. Niniejsza deklaracja zgodności wydana zostaje na wyłączną odpowiedzialność producenta.
4. Pompy zatapialne z typoszeregu zawartego w punkcie 1.
5. Na podstawie ustawy z dnia 13 kwietnia 2016 r. o systemie zgodności (Dz.U.2016 r. poz. 542) deklarujemy z pełną odpowiedzialnością, że pompy zatapialne, do który niniejsza deklaracja się odnosi, są wykonanezgodnie z następującymi Dyrektywami i zawartymi w nich odniesieniach do norm zharmonizowanych:

   - Dyrektywa MD Nr. 2006/42/WE
   Zastosowane normy: EN 809:1998 + A1:2009

   - Dyrektywa LVD Nr. 2014/35/UE
   Zastosowane normy: EN 60335-1:2012+AC:2014,
   EN 60335-2-41:2003+A1:2004+A2:2010

   - Dyrektywa EMC Nr. 2014/30/UE
   Zastosowane normy: EN 55014-1:2006+A1:2009+A2:2011,
   EN 61000-3-2:2014

Adam Jastrzębski
Komplementariusz

Grodzisk Mazowiecki | 23.04.2024

TRANSLATION
OF THE ORIGINAL INSTRUCTIONS

iQ PRO

User manual

Submersible pumps
RQE

CONTENTS

1. PUMP TECHNICAL DRAWING 18
2. GENERAL REMARKS 20
3. PROTECTIVE NOTES 20
4. PRODUCT DESCRIPTION 21
5. CONNECTING A FLOATING SUCTION HOSE (available as an accessory) 22
6. INSTALLATION OF THE SUBMERSIBLE PUMP 22
7. EXTERNAL DIMENSIONS 23
8. FLOW CURVE 24
9. PRESSURE PIPE CONNECTION 24
10. ELECTRICAL CABLE OF THE SUBMERSIBLE PUMP 25
11. START-UP 25
12. CORRECTING THE STARTING PRESSURE 26
13. TROUBLESHOOTING 27
14. TECHNICAL DATA 27

Warning!

The symbol „danger" is used for notes that are not followed may cause danger to life or health on the part of the installation electricity. Before proceeding with activities marked with this symbol, the pump supply cable must be disconnected from the power supply.

Warning!

The symbol „danger" is used for notes that are not followed may cause danger to life or health.

Failure to follow the rules contained in this manual will result in the risk of explosion or ignition.

Attention!

The symbol is used for notes, the non-observance of which may result in the risk of damage to the device and danger to life and health.

Before installing and operating this product, please read this installation and operation manual carefully to avoid unnecessary losses.

Attention!

The operating manual is the basic element of the purchase contract. Failure by the user to follow the recommendations contained in the operating manual is inconsistent with the contract and excludes any claims resulting from a possible failure of the device as a result of use that is not in accordance with the recommendations.

The manufacturer is not responsible for errors in the operation of the device, if it has been incorrectly connected, damaged, modified and / or used for a purpose not falling within the scope of the recommended work or not in accordance with the indications. Contained in this manual. The manufacturer is also not responsible for possible errors in the operating manual resulting from printing or copying errors. The manufacturer reserves the right to make any modifications to the product that it may find necessary and useful, and not affecting its basic characteristics.

Contained in this manual. The manufacturer is also not responsible for possible errors in the operating manual resulting from printing or copying errors. The manufacturer reserves the right to make any modifications to the product that it may find necessary and useful, and not affecting its basic characteristics.

This equipment is not intended for use by persons (including children) whose physical, sensory, mental abilities or lack of experience and knowledge prevent them from using the equipment safely without supervision or instruction.

1. PUMP TECHNICAL DRAWING

Bottom suction

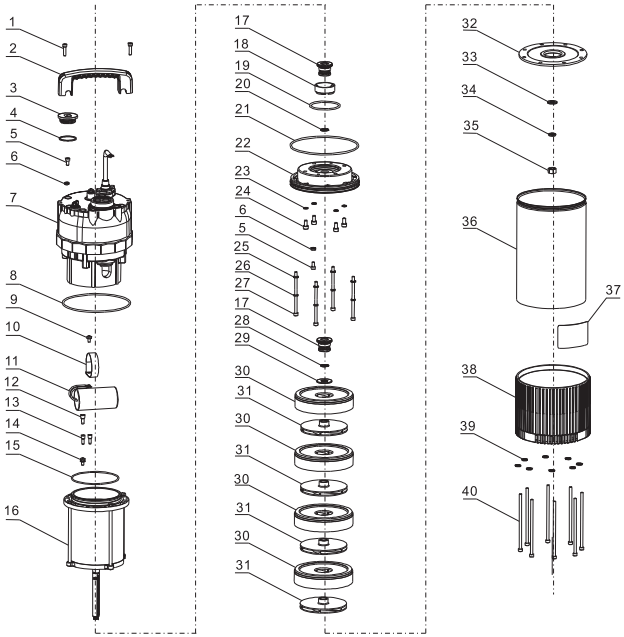

1 Hex bolt
2 Handle
3 Dust cover
4 Dust cover ring
5 Hex bolt
6 Oil plug ring
7 Controller
8 O-ring
9 Philip hexagonal screw
10 Capacitor terminal
11 Capacitor
12 Seal pressure clamp
13 Seal pressure clamp
14 Philip hexagonal screw with seal
15 O-ring
16 Motor
17 Mechanical seal
18 Lubrication seal
19 O-ring
20 Centering washer
21 O-ring
22 Outlet section
23 Spring washer
24 Hex bolt
25 Washer
26 Spring washer
27 Hex bolt
28 Centering washer
29 Impeller washer
30 Center section
31 Impeller
32 Cover
33 Washer
34 Spring washer
35 Hex nut
36 Motor housing
37 Nameplate
38 Base
39 Washer
40 Hex bolt

Side suction

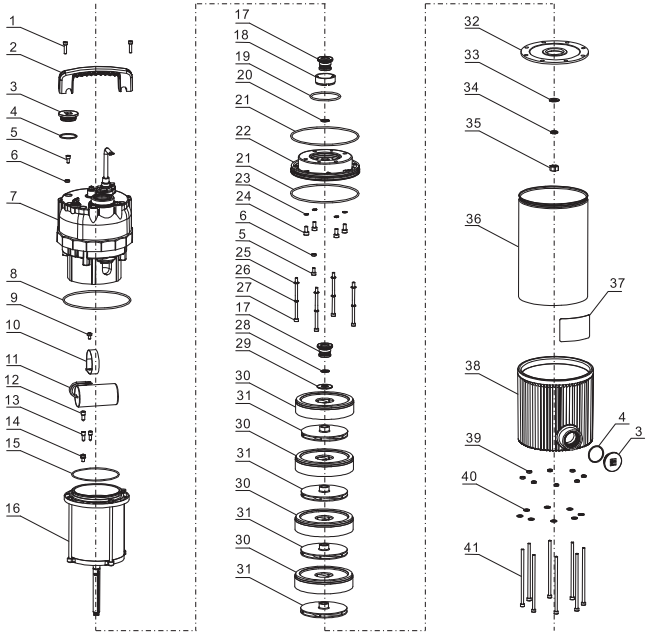

1 Hex bolt
2 Handle
3 Dust cover
4 Dust cover ring
5 Hex bolt
6 Oil plug ring
7 Controller
8 O-ring
9 Philip hexagonal screw
10 Capacitor terminal
11 Capacitor
12 Seal pressure clamp
13 Seal pressure clamp
14 Philip hexagonal screw with seal
15 O-ring
16 Motor
17 Mechanical seal
18 Lubrication seal
19 O-ring
20 Centering washer
21 O-ring
22 Outlet section
23 Spring washer
24 Hex bolt
25 Washer
26 Spring washer
27 Hex bolt
28 Centering washer
29 Impeller washer
30 Center section
31 Impeller
32 Cover
33 Washer
34 Spring washer
35 Hex nut
36 Motor housing
37 Nameplate
38 Base
39 Oil plug ring
40 Washer
41 Hex bolt

2. GENERAL REMARKS

This device must be installed in accordance with the technical guidelines

The operator is fully responsible for:

- Proper installation,
- Prevention of dangers caused by improper handling.

The pump is designed for:

- Work with a voltage of 220–240 V / 50 Hz alternating current,
- For pumping rainwater,
- Vertical installation in tanks (cisterns),
- Water temperature 40°C,
- Maximum immersion depth of 5 m,
- Work close to residential, business and commercial areas.

The following types of operations are prohibited:

- Pumping polluted water or sewage,
- Pumping water containing acids as well as liquids causing excess corrosion,
- Pumping water with a temperature exceeding 40°C,
- Pumping flammable and / or explosive media,
- Installation in a frost-resistant environment,
- Dry running.

3. PROTECTIVE NOTES

The user must strictly follow the accident prevention measures of the country concerned.

It is recommended not to be in the water when starting the submersible pump in the tank and not to touch it with wet hands.

Disconnect the plug from the power socket during repair work. Any repair, assembly and modification work performed on the submersible pump and any components with live parts may cause serious injuries to people or even death.

At the place of installation, the source of electricity should be protected by a switch residual current device (30mA).

The user may not modify any parts or the system on his own initiative in a way not provided for in the operating and assembly manual.

The manufacturer accepts no financial responsibility arising from improper use installation or operation.

4. PRODUCT DESCRIPTION

The submersible pump is the central pressure unit for the rainwater collection system. Due to the connection of the floating suction unit, the cleanest water is collected from the surface of the storage tank. Integrated circuit with automatic shut-off valve controls the flow of water quantity depending on the required pressure. In case of pressure drop (opening of the receiver), the pump turns on automatically. At maximum pressure (receiver closed), the flow will be cut off and the pump will stop automatically. In addition, the circuit breaker includes a dry-running protection that switches off the pump when running dry and protects the pump from damage. Integrated the tank reduces the number of leakages from receivers and thus increases the service life submersible pump.

- High output pressure, simple compact installation, excellent performance.
- Double mechanical seal, safety and reliability.
- Self-cooling,
- Slender plastic housing, stainless steel cylinder,
- No motor overload during operation,
- High efficiency multi-stage impellers,
- Single-phase motors with thermal protection for long service life motor,
- Protection against dry running,
- Adjustable starting pressure.

5. CONNECTING A FLOATING SUCTION HOSE
(available as an accessory)

- Screw on the attached „floating suction" or „suction lance" hose tight and firmly to the suction line of the submersible pump.
- Use the twist of the suction hose so that the hose can move freely upwards.
- The suction pipe should not contain an additional check valve.

6. INSTALLATION OF THE SUBMERSIBLE PUMP

- Fasten the cable for the submersible pump revision kit (available as accessory) to the pump handle.
- Place the submersible pump firmly on the bottom of the water storage tank. The floating lashing rope must be able to move freely in the tank and must not collide with any obstacles.
- Securely attach the other end of the rope, slightly taut, to the top of the tank - cover or manhole. This is to prevent unintentional tipping over submersible pump. It can also be used for removal if needed pump from the tank.

7. EXTERNAL DIMENSIONS

Bottom suction

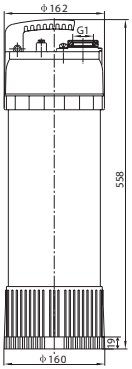

Model	L
RQE AUTO	558

Side suction

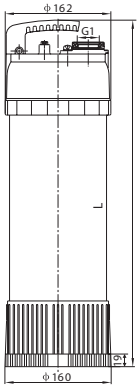

Model	L
RQE AUTO RAIN	589

Designation

RQE AUTO RAIN

Bottom suction

Product model - Side suction

8. FLOW CURVE

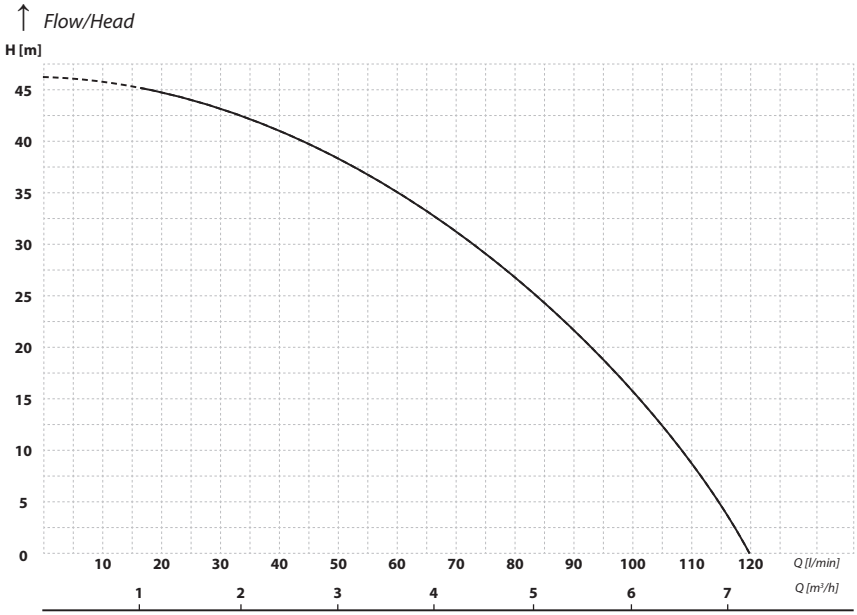

9. PRESSURE PIPE CONNECTION

- If dirt enters the pressure pipe during installation, flush the pipe
- before connecting to the submersible pump.
- Use 1 ”pressure pipes (minimum internal diameter 25 mm).
- Connect the pressure pipe tightly to the pump outlet.
- Connect the pressure pipe tightly to the house wiring in the building. Additional components must withstand the pressure of the submersible pump.

10. ELECTRICAL CABLE OF THE SUBMERSIBLE PUMP

- Route the electric cable of the pump to the connection in the house.
- Do not bury the electric cable without any protection.
- Use 110mm cable to connect the storage tank to the building. Now the electrical cable can be installed in the protective channel. Moreover you can lay a pressure pipe in the channel. The channel must be properly sealed, to prevent water from entering the house. Electric cable or pipe pressure plates must not have kinks or be placed on sharp edges.
- The submersible pump must not hang from the electric cable.

11. START-UP

- Make sure that the submersible pump is disconnected from the power supply.
- The submersible pump must be properly installed.
- All water and screw connections must be watertight.
- The tnks must be filled with water to the extent that the submersible pump is required completely covered, otherwise fill the tank!
- The submersible pump is self-venting and therefore an additional vent he is not needed.
- Open all consumers (eg WC, taps) and possibly also the shut-off valves in the building's own pressure lines.
- Insert the plug of the submersible pump into a suitable power outlet. The pump will start.
- Close receivers when the water flows freely in the air.
- The submersible pump will switch off when maximum pressure is built up.
- The system is working properly.

12. CORRECTING THE STARTING PRESSURE

The starting pressure is preset. If necessary, slightly adjust the pressure according to the operating conditions, the value can be adjusted between 1.0 and 2.5 bar.

To do this, just remove the cover screw with a washer and a rubber gasket. Under them there is a screw for adjusting the starting pressure. Adjust the starting pressure with a cross screwdriver in the specified direction of rotation. Next screw on the cover with washer and rubber gasket, but do not over tighten. Pressure start-up must be at least 0.8 bar lower than the maximum pressure of the pump submersible, see chapter *Technical data*.

Screw cover
to set the start pressure

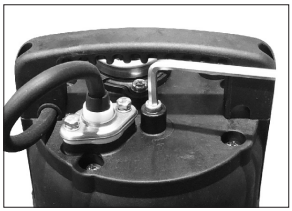

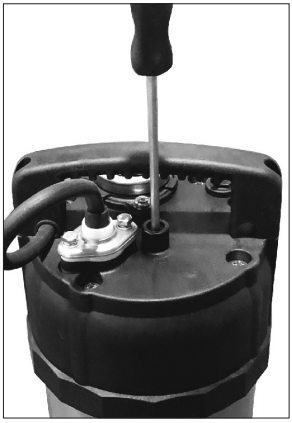

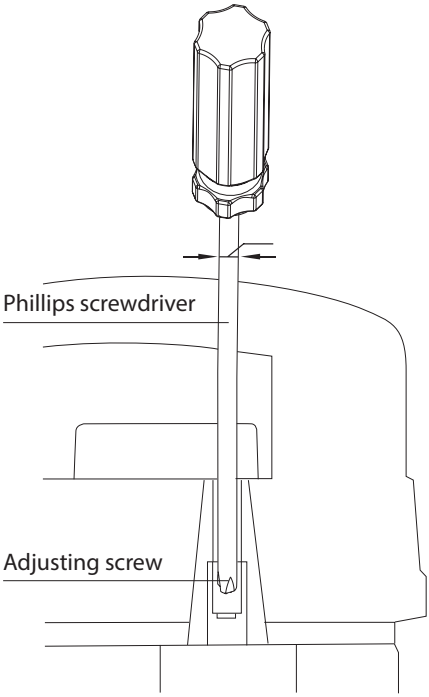

13. TROUBLESHOOTING

Proceed as follows:

1. Disconnect the pump from the power supply by removing the plug from the socket.
2. Eliminate the malfunction by reading the following possible errors.
3. Plug the pump back into the appropriate electrical outlet.

Problem	Possible cause	Solution
Pump no starts or not pumping water	1. Przerwa w zasilaniu lub brak faz. 2. Wirnik zablokowany. 3. Silnik jest uszkodzony. 4. Zbiornik magazynowy jest pusty.	1. Power cut or missing phases. 2. Locked impeller. 3. The motor is damaged. 4. The storage tank is empty.
The pump is running but it doesn't pump water	1. The suction filter or the suction pipe is in place blocked. 2. Impeller is worn or blocked. 3. The outlet is too high. 4. Protection against dry running, try again after 5 minutes. 5. The pump will remain in the absence of water disabled.	1. Clean the filter or the pickup tube. 2. Contact the seller. 3. Move the outlet down or increase it pump starting pressure. 4. Fill the tank, connect the pump, wait 10s and restart.
Low flow water	1. Clogged filter or suction tube. 2. Impeller is damaged or blocked.	1. Clean the filter and / or the suction tube. 2. Contact the seller.
The pump stops while working	The pump is overloaded.	Disconnect the pump from the power supply and wait for it to cool down, reconnect it and check the operation. In case of if the problem persists, contact us with the seller.

If the problem cannot be solved with the suggested solutions, please contact your dealer or service representative.

14. TECHNICAL DATA

Model	Power P_2 [kW]	Flow Q_{MAX} [m³/h]	Head H_{MAX} [m]	Nominal Flow [m³/h]	Nominal Head [m]	Start pressure [bar]	Comments
RQE AUTO	1.0	7.0	47	3	40	<2.5	Side suction
RQE AUTO RAIN	1.0	7.0	47	3	40	<2.5	Bottom suction

DECLARATION OF CONFORMITY EC/EU | MODULE A

1. Submersible pumps:

   RQE

2. DAMBAT Jastrzębski S.K.A., Adamów 50, 05-825 Grodzisk Mazowiecki, Polska, e-mail: **biuro@dambat.pl**
3. This declaration of conformity is issued under the sole responsibility of the manufacturer.
4. Pumps form point 1.
5. We declare with full responsibilitythatpumps included in the point 1. to which this declaration refers to areconsistentwith the following guidelines of the Council on legal regulationsunification inmember states of EC:

   - Directive MD No. 2006/42/WE
     Regulation No. EN 809:1998 + A1:2009

   - Directive LVD No. 2014/35/UE
     Regulation No. EN 60335-1:2012+AC:2014,
     EN 60335-2-41:2003+A1:2004+A2:2010

   - Directive EMC No. 2014/30/UE
     Regulation No. EN 55014-1:2006+A1:2009+A2:2011,
     EN 61000-3-2:2014

Adam Jastrzębski
Komplementariusz

Grodzisk Mazowiecki | 23.04.2024

KARTA GWARANCYJNA

Poniższa karta gwarancyjna ważna jest tylko wraz z oryginałem dokumentu zakupu, tzn. fakturą lub paragonem.
Ponadto musi być potwierdzona przez sprzedawcę podpisem i pieczątką.
Karta gwarancyjna bez załączonego oryginalnego dokumentu zakupu jest nieważna.

1. Gwarantem urządzenia jest DAMBAT Jastrzębski S. K. A., adres serwisu: 05-825 Adamów 50, kompleks Panattoni.
2. Dla klientów posiadających oryginał dowodu zakupu w postaci paragonu fiskalnego, lub oryginału faktury, okres gwarancji wynosi 36 miesięcy.
3. Gwarancja nie włącza, nie ogranicza, ani nie zawiesza uprawnień kupującego wynikających z przepisów o rękojmi za wady rzeczy sprzedanej.
4. Gwarancja obejmuje bezpłatne usuwanie wad urządzenia powstałych w wyniku błędu w produkcji.
5. Warunkiem obowiązywania gwarancji jest przestrzeganie zaleceń zawartych w instrukcji obsługi.
6. Gwarancja nie obejmuje:
   - Uszkodzeń będących wynikiem niewłaściwej obsługi lub eksploatacji niezgodnej z przeznaczeniem i instrukcją obsługi
   - Uszkodzeń powstałych w wyniku działania sił zewnętrznych, których przyczyna tkwi poza urządzeniem, którego gwarancja dotyczy (np. uszkodzenia mrozowe, transportowe, pożar, powódź, itp.)
   - Uszkodzeń powstałych na skutek ingerencji w konstrukcję urządzenia osób nieupoważnionych przez gwaranta.
7. Gwarancja traci ważność w przypadku:
   - Stwierdzenia w autoryzowanym serwisie zmian konstrukcyjnych dokonanych przez osobę nieupoważnioną przez gwaranta;
   - Stwierdzenia w autoryzowanym serwisie prób demontażu urządzenia przez osobę nieupoważnioną przez gwaranta, poza czynności dozwolone instrukcją obsługi
   - Stwierdzenia w autoryzowanym serwisie jakichkolwiek poprawek w karcie gwarancyjnej dokonanych przez osoby nieupoważnione przez gwaranta
   - Stwierdzenia w autoryzowanym serwisie jakichkolwiek rozbieżności między wpisami w karcie gwarancyjnej a dokumentem zakupu.
8. Gwarancja obejmuje tylko urządzenia eksploatowane na terenie RP.
9. W przypadku wysyłki urządzenia do naprawy przez użytkownika, przy wysyłkach urządzeń – między innymi o wadze powyżej 20 kg – gwarant pokrywa koszty transportu do serwisu. Przed wysyłką proszę skontaktować się z gwarantem w celu uzyskania informacji, którą firmą kurierską wysłać urządzenie (tel. 22 632 86 09). Gwarant przyjmuje tylko przesyłki wysłane w usłudze standard. Przesyłki wysłane na koszt gwaranta przy zastosowaniu innej niż standard usługi nie będą odbierane. Gwarant nie odbiera przesyłek pobraniowych. Użytkownik powinien przygotować (zabezpieczyć) urządzenie do transportu tak, aby nie uległo uszkodzeniu. Wszelkie uszkodzenia powstałe z winy klienta nie podlegają naprawie gwarancyjnej.
10. Poza warunkami gwarancji kupującemu nie przysługują żadne odszkodowania.
11. W przypadku przysłania do serwisu sprawnego urządzenia, niepodlegającego naprawie gwarancyjnej, użytkownik może zostać poproszony o zwrot kosztów sprawdzenia urządzenia, oraz zwrot kosztów odesłania urządzenia z serwisu do użytkownika.
12. W przypadku nieuznania przez gwaranta uszkodzenia za zawinione przez producenta, użytkownik może zostać poproszony o zwrot kosztów transportu do serwisu i zwrot kosztów odesłania urządzenia do użytkownika.
13. Naprawa gwarancyjna zostanie wykonana w terminie 14 dni roboczych, licząc od dnia dostarczenia urządzenia do serwisu, z wyłączeniem szczególnych przypadków, kiedy wada nie ma charakteru trwałego i konieczna jest dłuższa diagnostyka urządzenia.
14. Gwarant nie udziela informacji o stanie realizacji naprawy, jak i przebiegu samej naprawy wysłanego do serwisu urządzenia.
15. Jeżeli użytkownik posiada adres e-mail prosimy o podanie go poniżej:

    Adres e-mail użytkownika: .....
16. Podanie adresu przez użytkownika ułatwi komunikację z serwisem i może przyspieszyć naprawę.
17. Kontakt do ogólnopolskiego serwisu: tel/fax 22 632 86 09, e-mail: serwis@dambat.pl
    Godziny pracy: poniedziałek–piątek 8.00–16.00

TYP URZĄDZENIA:

NR. PRODUKCYJNY :

.....

DATA SPRZEDAŻY (miesiąc słownie)

.....

PIECZĘĆ I PODPIS SPRZEDAWCY

Notatki

Notebook

iQ PRO

dambat.pl / BIURO@DAMBAT.PL / BIURO / OFFICE +48 22 721 11 92