Instrukcja obsługi

IBO

SKYLINE

Inteligentna pompa z falownikiem

UWAGA! Przed przystąpieniem do eksploatacji zapoznaj się z instrukcją obsługi. Ze względów bezpieczeństwa do obsługi pompy dopuszczone są tylko osoby znające dokładnie instrukcję obsługi.

Spis treści

Informacje ostrzegawcze 3
Informacje ogólne 4
Wymagania środowiskowe 6
Warunki użytkowania 6
Zastosowanie 6
Parametry 7
Zalety 7
Podstawowa charakterystyka techniczna 8
Dane wydajności 10
Opis urządzenia 11
Schemat wymiarów zewnętrznych 11
Opis urządzenia 12
Instalacja 13
Instalacja mechaniczna 13
Instalacja hydrauliczna 13
Instalacja elektryczna 14
Instalacja 15
Punkty, na które należy zwrócić uwagę w instalacji stałej 15
Punkty, na które należy zwrócić uwagę w instalacji rurowej 16
Środki ostrożności podczas instalacji rury dopływowej wody 17
Ustawienia panelu sterowania 18
Uruchomienie 22
Warunki uruchomienia 22
Pierwsze uruchomienie 22
Uruchomienie pompy 23
Wyłączanie z eksploatacji 23
Ponowne uruchomienie 24
Transport 24
Przechowywanie i konserwacja 25
Diagnostyka i naprawa 26
Utylizacja 29
Zadbajmy o nasze środowisko! 29
Utylizacja zużytego produktu 29
Deklaracja zgodności UE/WE | Moduł A 30
KARTA GWARANCYJNA 31

Każde zastosowanie urządzenia, inne niż zastosowanie zgodne z przeznaczeniem, to przewidywalne nieprawidłowe zastosowanie urządzenia.

Niniejsza instrukcja zawiera instrukcje dotyczące instalacji, parametrów roboczych, rutynowej konserwacji, diagnostyki usterek, uwagi dotyczące bezpieczeństwa itp. Dotyczy tylko pompy wodnej. Dla własnego bezpieczeństwa prosimy o uważne przeczytanie instrukcji przed instalacją i obsługą.

Informacje ostrzegawcze

Ostrzeżenie!
Symbol „niebezpieczeństwo" stosowany przy uwagach, których nieprzestrzeganie może powodować zagrożenie dla życia lub zdrowia ze strony instalacji elektrycznej.

Przed przystąpieniem do czynności oznaczonych tym symbolem, przewód zasilający pompę musi zostać odłączony od zasilania elektrycznego.

Ostrzeżenie!
Symbol „niebezpieczeństwo" stosowany przy uwagach, których nieprzestrzeganie może powodować zagrożenie dla życia lub zdrowia.

Nieprzestrzeganie zasad zawartych w niniejszej instrukcji spowoduje zagrożenie wybuchem lub zapłonem.

Uwaga!
UWAGA
Symbol zastosowany przy uwagach, których nieprzestrzeganie może powodować ryzyko uszkodzenia urządzenia oraz niebezpieczeństwo dla życia lub zdrowia.

Symbol „ostre krawędzie" stosowany przy uwagach, których nieprzestrzeganie może powodować skaleczenia lub przecięcia.

Symbol „zniszczenie urządzenia" stosowany przy uwagach, których nieprzestrzeganie może powodować poważnego uszkodzenia urządzenia.

Przed instalacją i obsługą produktu prosimy o uważne przeczytanie niniejszej instrukcji instalacji i obsługi, aby uniknąć niepotrzebnych strat.

Uwaga!
Instrukcja obsługi stanowi podstawowy element umowy kupna-sprzedaży. Nieprzestrzeganie przez użytkownika zaleceń zawartych w instrukcji obsługi stanowi niezgodność z umową i wyklucza jakiekolwiek roszczenia wynikające z ewentualnej awarii urządzenia będącej efektem niezgodnego z zaleceniami użytkowania.
Producent nie ponosi odpowiedzialności za błędy w funkcjonowaniu urządzenia, jeżeli zostało ono źle podłączone, uszkodzone, zmodyfikowane i/lub użyte w celu nie mieszczącym się w zakresie rekomendowanych prac lub niezgodnie ze wskazaniami zawartymi w niniejszej instrukcji. Producent nie ponosi również odpowiedzialności za możliwe błędy w instrukcji obsługi powstałe na skutek błędów w druku lub podczas kopiowania. Producent zastrzega sobie prawo do wprowadzania wszelkich modyfikacji do produktu, które może uznać za potrzebne i użyteczne, a nie wpływające na jego podstawową charakterystykę.

Firma DAMBAT nie ponosi odpowiedzialności za uszkodzenie urządzenia, mienia a także obrażenia osób na skutek niestosowania zaleceń zawartych w instrukcji w tym nieprawidłowego doboru urządzenia, montażu niezgodnego z instrukcją, z obowiązującymi normami oraz przepisami krajowymi, niewłaściwej konserwacji urządzenia oraz całego systemu.
Niniejszy sprzęt nie jest przeznaczony do użytkowania przez osoby (w tym dzieci), których zdolności fizyczne, sensoryczne, umysłowe lub brak doświadczenia i wiedzy uniemożliwia im bezpieczne korzystanie z urządzenia bez nadzoru lub instrukcji.

Informacje ogólne

Niniejsza instrukcja stworzona została z myślą o użytkownikach, aby ułatwić im prawidłową obsługę pompy SKYLINE. Informacje w niej zawarte mogą ulec zmianie bez uprzedniego powiadomienia.

Aby zapewnić prawidłowe i bezpieczne użytkowanie entrli pompy SKYLINE i uniknąć ewentualnych uszkodzeń urządzenia oraz sytuacji niebezpiecznych dla użytkowników.
Prosimy o uważne przeczytanie poniższych wskazówek przed instalacją i obsługą urządzenia.

Słownik Pojęć:

Pompa – część hydrauliczna urządzenia złożona z podzespołów biorących udział bezpośrednio w tłoczeniu medium takich jak: Korpus pomp, wirnik, wał pompy, uszczelnienie po stronie wirnika.

Wlot pompy – przyłącze urządzenia służące do zasysania/pobierania medium, w zależności od wersji pomp może być gwintowane, kołnierzowe, zakończone otworem lub końcem bosym pod wąż.

Wylot pompy – przyłącze urządzenia służące do tłoczenia/pompowania medium, w zależności od wersji pomp może być gwintowane, kołnierzowe, zakończone otworem lub końcem bosym pod wąż.

Rurociąg ssawny – odcinek rury lub węża elastycznego, którym podawane jest medium ze źródła do wlotu pompy.

Rurociąg tłoczny – odcinek rury lub węża elastycznego, którym podawane jest medium z wylotu pompy do odbiornika.

UWAGA

UWAGA!
Żywotność pompy w dużej mierze zależy od doboru, rodzaju, mocy oraz parametrów pompy adekwatnie od możliwości źródła, do jakiego będzie ona podłączona. Dlatego przed podłączeniem pompy zaleca się dokładnie sprawdzić, czy wydatność źródła np. studni jest wystarczająca.
W przypadku niewydajnej studni może dojść do zerwania słupa wody a w konsekwencji pracy pompy „na sucho", czyli bez wody. W przypadku braku zabezpieczeń, pompy uległe zniszczeniu w związku z powyższym nie będą podlegały gwarancji.

Przed przystąpieniem do jakichkolwiek czynności związanych z wymienionymi urządzeniami należy gruntownie zapoznać się ze wskazówkami zawartymi w instrukcji. Dotyczy to zarówno montażu i eksploatacji, ale również transportu i przechowywania (magazynowania). Zapoznanie się i zrozumienie instrukcji pozwala uniknąć poważnych obrażeń ciała i zniszczenia urządzenia z podzespołach urządzenia.

Informacje umieszczone bezpośrednio na urządzeniu powinny być przestrzegane i utrzymywane w stanie umożliwiającym ich odczytanie. Dotyczy to zarówno tabliczki znamionowej jak i znaków odciśniętych na poszczególnych podzespołach urządzenia.

Środki ochronne

Urządzenie może być wykorzystywane tylko zgodnie z zaleceniami producenta w zakresie przewidzianym w niniejszej instrukcji. Nie używać w stanie częściowego złożenia, ani w przypadku gdy stan techniczny budzi zastrzeżenia. Nie używać urządzenia do pracy na „sucho", ani do tłoczenia mediów innych niż zalecane przez producenta.

Oprócz wskazówek zawartych w instrukcji należy przestrzegać nadrzędnych przepisów o zapobieganiu wypadkom, lokalnym przepisom: bezpieczeństwa, ochrony przeciwwybuchowej, stosowania środków chemicznych i niebezpiecznych oraz obowiązujących ustaw i norm.

Przed przystąpieniem do jakichkolwiek prac związanych z urządzeniem należy upewnić się, że jest ono odłączone od zasilania elektrycznego. Zignorowanie tej zasady może spowodować porażenie prądem elektrycznym lub uszkodzeniem urządzenia.

Modyfikacje produktu oraz zamiany w jego budowie lub charakterystyce działania może podejmować wyłącznie serwis producenta, w przeciwnym wypadku nastąpi utrata gwarancji i wszelkiej odpowiedzialności ze strony producenta – gwaranta. Adres autoryzowanego serwisu podany jest na końcu niniejszej instrukcji w dziale KARTA GWARANCYJNA.

Uwaga! Urządzenie nie jest przystosowane do pracy: „na sucho", z wodą brudną i cieczami o charakterze łatwopalnym, wybuchowym, oleistym lub gęstym.

Uwaga! Zakres pracy urządzenia podany jest na tabliczce znamionowej urządzenia.

Uwaga! Podczas pracy urządzenia należy unikać tłoczenia cieczy zawierającej cząstki ścierne i włókniste, ze względu na ich destrukcyjny dla urządzenia charakter. Cząstki abrazyjne powodują szybsze zużywanie się części eksploatacyjnych takich jak wirnik czy uszczelnienie i w przypadku ich uszkodzenia lub spadku parametrów wydajności pompy nie podlegają warunkom gwarancji (nie są wadami fabrycznymi lub uszkodzeniami z winy producenta). Ich wymiana będzie wykonywana przez serwis odpłatnie.

UWAGA

Uwaga! Media o wysokiej zawartości zawiesin lub składników mineralnych mogą powodować powstawanie osadów na elementach pompy. Usuwanie naleciałości i osadów nie podlega warunkom gwarancji i wszelkie działania mające na celu przywrócenie sprawności urządzenia będą wykonywane odpłatnie.

Uwaga! Pompa została ustawiona podczas procesu produkcji. Nie należy zmieniać wartości ustawień fabrycznych, zmiana tych ustawień może spowodować nieprawidłową pracę pompy.

W przypadku nieprawidłowej pracy pompy należy przywrócić ustawienia fabryczne.

Wymagania środowiskowe

Warunki zewnętrzne mają bezpośredni wpływ na działanie i niezawodność urządzenia. Z tego względu muszą być spełnione następujące warunki:

- Instalacja na podłożu metalowym; w przeciwnym wypadku może dojść do pożaru;
- Dopuszczalny zakres temperatury otoczenia: 0–50°C;
- Używanie tylko wewnątrz pomieszczenia;
- Instaluj z dala od substancji żrących i gazów wybuchowych;
- Instaluj z dala od materiałów łatwopalnych;
- Instaluj w miejscach suchych i o dobrej wentylacji;
- Instaluj w miejscach poza zasięgiem zakłóceń elektromagnetycznych;
- Unikaj miejsc zapylonych lub narażonych na działanie opiłków metalu, które mogą się dostać do urządzenia.

Warunki użytkowania

Pompa elektryczna powinna być zdolna do ciągłej i normalnej pracy w następujących warunkach użytkowania:

- Medium transportowym jest czysta woda i inne ciecze o właściwościach podobnych do wody;
- Średni zakres temperatur: 0–75°C;
- Wartość PH ośrodka wynosi: 6,5–8,5°C;
- Stosunek objętościowy zanieczyszczeń stałych jest mniejszy lub równy 0,1%, a wielkość cząstek jest mniejsza lub równa 0,2 mm,
- Moc wejściowa: 165–260 V/50 Hz (jednofazowy prąd przemienny);
- Temperatura otoczenia: 0–50°C.

Zastosowanie

Dziękujemy za wybór naszych produktów, w przypadku problemów zapewniamy naszym klientom miłą i kompetentną obsługę.

Kompaktowe urządzenie przeznaczone do zaopatrywania w czystą wodę gospodarstw domowych z własnych ujęć (studni) lub do podnoszenia ciśnienia z sieci wodociągowej. Pompy zostały wyposażone w przetwornicę częstotliwości, dzięki której uzyskujemy gwarancję stałego ciśnienia na wszystkich zaworach czerpalnych, łagodne rozruchy silnika oraz mniejsze pobory prądu niż w przypadku klasycznych zestawów hydroforowych.

Parametry

Pompy ze wbudowaną przetwornicą częstotliwości są nowoczesnymi i energooszczędnymi urządzeniami, charakteryzującymi się cichą pracą, łatwością instalacji i obsługi, wbudowanym zabezpieczeniem przed: suchobiegiem, uderzeniem hydraulicznym, spadkiem lub wzrostem napięcia, czy przeciążeniem silnika.

Bardzo istotną cechą pomp IBO ze wbudowaną przetwornicą częstotliwości jest prostota obsługi. Uruchomienie pompy i jej skonfigurowanie nie wymaga wizyty automatyka. Użytkownik za pomocą dwóch przycisków ⌃ ⌄ ustawia jedynie ciśnienie robocze urządzenia.

Pompy SKYLINE zostały wykonane w klasie S1- przystosowane do pracy ciągłej.

Zalety

- Płynna regulacja obrotów silnika pozwala unikać gwałtownych zmian ciśnienia w sieci (w tym uderzeń hydraulicznych mogących uszkodzić instalację),
- Wysoka sprawność energetyczna i niższe niż w klasycznych hydroforach zużycie energii,
- Niski poziom hałasu powoduje brak uciążliwości dla użytkowników lokalu,
- Duża autonomia pracy i możliwości programowania układu sterującego,
- Automatyczny start urządzenia przy poborze wody w instalacji i samoczynne zatrzymanie po zakończeniu poboru.
- Stabilizacja ciśnienia z sieci, w przypadku wystarczającego ciśnienia z zewnątrz pompa nie pracuje, a włącza się automatycznie przy spadku na zasilaniu (możliwość regulacji zakresu załączania),
- Łatwość instalacji i de instalacji urządzenia (w przypadku krótkotrwałego użycia i odstawiania),
- Kompaktowa budowa i niewielkie gabaryty pozwalają na wiele rodzajów zabudowy,
- Niska waga umożliwia przenoszenie przez 1 osobę (~10kg),
- Wbudowany program zabezpieczający przed unieruchomieniem długo nieużywanego urządzenia, które jest podłączone do instalacji i zasilania elektrycznego,
- Wyświetlanie czytelnego kodu błędu na sterowniku, który można odczytać z tabeli,
- Wskaźniki trybu pracy na obudowie oraz sygnalizacja parametrów pracy na panelu sterowania,
- Wbudowany system zabezpieczeń chroniący przed:
  - Zbyt niskim lub zbyt wysokim ciśnieniem w instalacji,
  - Przeciążeniem silnika,
  - Spadkiem lub wzrostem napięcia.

Parametry

Podstawowa charakterystyka techniczna

Model	SKYLINE 1	SKYLINE 2	SKYLINE 3
Moc znamionowa	370 W	750 W	1100 W
Napięcie znamionowe / częstotliwość	165–260 V / 50–60 Hz		
Maksymalny prąd znamionowy	2,8 A	5 A	7,1 A
Prędkość obrotowa	4000 RPM		
Stopień ochrony	IPX4		
Maksymalna wydajność	65 l/min	93 l/min	200 l/min
Maksymalne podnoszenie	40 m	55 m	60 m
Maksymalna zdolność ssania po zalaniu pompy wodą	8 m		
Tryb pracy	ciągły – S1		
Średnica króćców (ssanie / tłoczenie)	1″	1″	1¼″
Zakres regulacji ciśnienia	1,5–4,0 bar	1,5–5,5 bar	1,5–6,0 bar
Temperatura pompowanej wody	0–75°C		
pH pompowanej wody	6,5–8,5		
Temperatura otoczenia	0–50°C		
Poziom maksymalnej głośności	50 dB		
Wymiary dł/szer/wys	360 × 290 × 184 | 395 × 320 × 205 | 442 × 320 × 205 mm		
Funkcje ochrony	- Suchobieg - Przeciążenie - Zbyt wysokie/niskie ciśnienie - Ochrona przed zamarznięciem - Ochrona przed wysoką temperaturą		

Dobór urządzenia:

Parametry deklarowane przez producenta na tabliczce znamionowej odnoszą się pracy urządzenia bez jakichkolwiek oporów. Aby obliczyć rzeczywiste zapotrzebowanie instalacji, niezbędne jest określenie jej elementów składowych oraz parametrów dotyczących średnic czy dystansów. Elementy, na jakie należy zwrócić uwagę to:

- Odległość pompy od źródła wody zarówno w pionie, jak i poziomie – Pompy oraz hydrofor posiadają maksymalną zdolność ssania wynoszącą 8 m słupa wody. Należy jednak pamiętać, że na odcinek określany mianem słupa wody składają się odległości od lustra wody do pompy zarówno pionowe, jak i poziome. Dodatkowo znaczenie ma też średnica rury.
- Każdy 1 metr w pionie liczony jest jako 1 m słupa wody.
- Każdy 1 metr w poziomie przy rurze o średnicy 1″ należy liczyć jako 0,15 m słupa wody (Należy pamiętać, że w okresach, kiedy rzadko padają deszcze, a także w okresach letnich, lustra wody mają tendencje do opadania).
- W przypadku rury o średnicy 1¼″ należy liczyć jako 0,1 m słupa wody.

Przykład:

Pompa będzie ustawiona w odległości 10 m od studni, której głębokość do lustra wody wynosi 5 m. Przy montażu zastosowano rurę ssącą o średnicy 1″.

Podciśnienie związane z głębokością wynosi 5 m.

Podciśnienie związane z długością i średnicą rury ssącej wynosi:

$(5_{\text{odcinek pionowy}} + 10_{\text{odcinek poziomy}}) \times 0{,}15_{\text{dla średnicy } 1''} = 2{,}25$ m

Sumaryczne podciśnienie wyniesie 5 + 2,25 = 7,25 m. W tym przykładzie podciśnienie 8 m nie jest przekroczone, hydrofor powinien pracować bez problemów.

Jeżeli w czasie pracy zostanie przekroczone podciśnienie 8 m (np. gdy w czasie pompowania opuści się lustro wody) to może dojść do awarii hydroforu związanej z pracą bez przepływu. Tego typu awaria nie podlega naprawie gwarancyjnej. Mając powyższe na uwadze, gdy istnieje możliwość opuszczenia lustra wody np. w czasie suszy lub w czasie intensywnego podlewania hydrofor powinien być tak zainstalowany, aby była zachowana możliwie duża rezerwa podciśnienia.

W tym celu najlepiej montować hydrofor lub pompę w niewielkiej odległości od studni oraz jako rurę ssącą najlepiej jest stosować rurę o przekroju 1¼″.

Uwaga!
Zabronione jest stosowanie na ssaniu rur o średnicy mniejszej niż 1″.

Uwaga!
Każda nieszczelność na instalacji ssącej będzie powodowała spadek zdolności pompy do zasysania wody, co w konsekwencji może prowadzić do „suchobiegu" i zniszczenia pompy.

Parametry

Należy wziąć dodatkowo pod uwagę:

- Czym większa wydajność pompy tym straty również będą większe.
- Wszelkie zawory, kolana, redukcje, przepływomierze, trójniki, nyple zwiększają straty zarówno na ssaniu, jak i na tłoczeniu.
- Podnoszenie ciśnienia w instalacji wodociągowej. Pompy mogą być również stosowane do podnoszenia ciśnienia w instalacjach wodociągowych z zastrzeżeniem, że ciśnienie, pod którym woda wtłaczana jest w pompę (od strony ssania), nie przekroczy 2,5 bar. Przekroczenie ciśnienia 2,5 bar może doprowadzić do zniszczenia pompy oraz całej instalacji. W przypadku ryzyka, że ciśnienie może przekroczyć wartość 2,5 bar, należy zamontować przed wejściem do pompy (strona ssania) reduktor ciśnienia. Dodatkowo instalacja taka powinna być wyposażona w zawór zwrotny uniemożliwiający powrót pompowanej wody do sieci wodociągowej.
- Dane zawarte na tabliczce znamionowej prezentują parametry maksymalne bez żadnych oporów tzn. w sytuacji, gdy lustro wody znajduje się na poziomie 0 m dla maksymalnej wydajności lub maksymalne ciśnienie dla wydajności równej 0 l/min. W sytuacji obniżenia lustra wody maksymalne ciśnienie, jakie może wytworzyć pompa, również ulega spadkowi. Prezentowane parametry produktów zostały uzyskane w warunkach laboratoryjnych, w warunkach eksploatacyjnych możliwa jest różnica +/-10%. Waga oraz wymiary produktów mogą się różnic w zależności od partii wykonania.

Dane wydajności

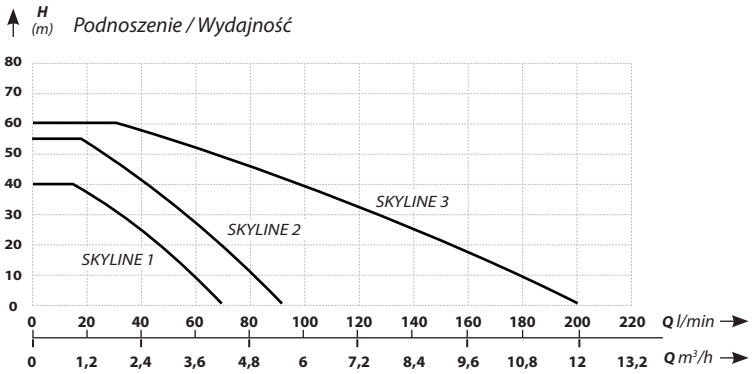

Model	Podnoszenie (m)	Wydajność (l/min)	Moc silnika (W)	Zasilanie (V)	Zdolność ssania (m)
SKYLINE 1	40	65	370	165–260	8
SKYLINE 2	55	93	750	165–260	8
SKYLINE 3	60	200	1100	165–260	8

Schemat wymiarów zewnętrznych

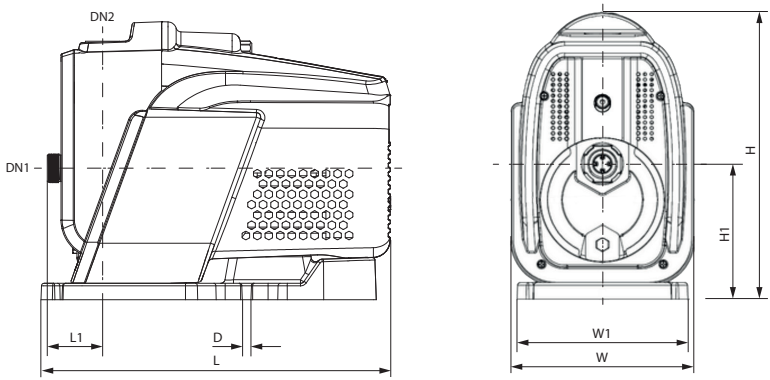

Model	DN1	DN2	L (mm)	L1 (mm)	W (mm)	W1 (mm)	H (mm)	H1 (mm)	D (mm)
SKYLINE 1	1″	1″	360	61	184	171	290	95	12
SKYLINE 2	1″	1″	400	64	204	190	320	110	12
SKYLINE 3	1¼″	1¼″	436	107	204	190	320	110	12

Panel sterowania

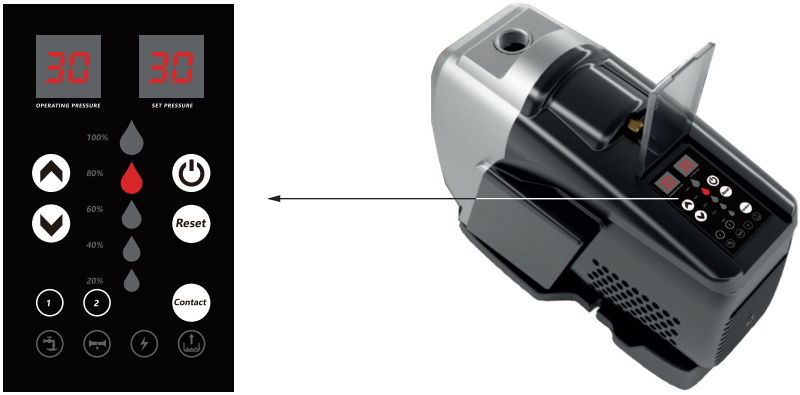

Opis urządzenia

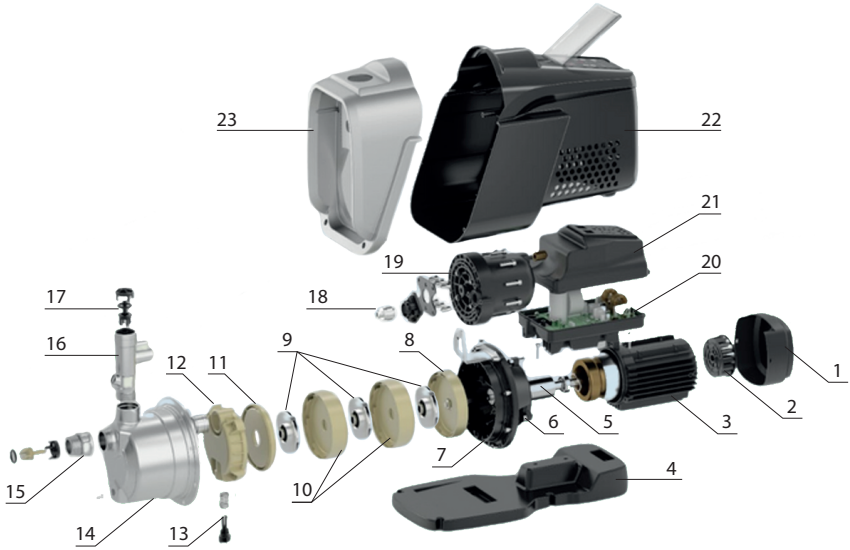

1.	Obudowa wentylatora
2.	Wentylator
3.	Stojan
4.	Podstawa
5.	Rotor
6.	Konsola
7.	Dławica mechaniczna
8.	Dyfuzor tylny
9.	Wirnik
10.	Dyfuzor
11.	Pokrywa dyfuzora
12.	Dyfuzor ssący
13.	Zaworek z sprężyną
14.	Korpus
15.	Zawór zwrotny
16.	Wyjście tłoczne
17.	Zawór zwrotny

18.	Czujnik ciśnienia
19.	Zbiornik
20.	Moduł elektroniki
21.	Pokrywa elektroniki
22.	Obudowa pompy
23.	Przednia obudowa

BHP!

Urządzenie elektryczne
Nigdy nie podnosić i nie ciągnąć urządzenia za przewód elektryczny, może to spowodować jego uszkodzenie i nieprawidłowe działanie lub narazić użytkownika na porażenie prądem w wyniku zniszczonej izolacji przewodu.

Ostre krawędzie
Podczas podłączania zwrócić uwagę na elementy typu gwinty czy gniazda przyłączeniowe, które mogą posiadać ostre krawędzie i nieuwaga może spowodować skaleczenia lub zacięcia.

Kontrola stanu początkowego

Urządzenie wyjąć z opakowania i sprawdzić wizualnie stan techniczny, czy nie posiada pęknięć na obudowie lub, czy nie ma luźnych części w środku (grzechotanie). W przypadku stwierdzenia uchybień prosimy skontaktować się z serwisem producenta lub dystrybutorem. Jeżeli wygląd urządzenia nie budzi zastrzeżeń, można przystąpić do instalacji mechanicznej.

Instalacja mechaniczna

Urządzenie musi być zamontowane w suchym, zadaszonym, wentylowanym miejscu, w pomieszczeniach o wilgotności nieprzekraczającej 85%, temperaturze otoczenia od 0-50° oraz nie może być eksponowane na działanie warunków atmosferycznych takich jak słońce (promieniowanie UV), deszcz, śnieg czy przemarzanie. Urządzenie instalować w pozycji poziomej, na stabilnym podłożu uniemożliwiającym przemieszczanie się urządzenia pod wpływem drgań. Zalecane stosować gumową warstwę antypoślizgową, która jednocześnie będzie tłumić wibracje. Zapewnić umiarkowaną wentylację, tak aby nie powodować nadmiernego nagrzewania się podczas pracy.

Instalacja hydrauliczna

Do wlotu i wylotu z pompy, podłączyć węże lub rurociągi o przekrojach odpowiadających ich średnicom, zmiana średnic na inne może spowodować nieoczekiwane zmiany w parametrach pracy i znacząco zmniejszyć zakres parametrów. Stosować podkładki hydrauliczne z np. gumy lub teflonu. W przypadku studni wierconych niezbędne jest zamontowanie zaworu zwrotnego bezpośrednio nad filtrem studziennym. W przypadku studni kręgowych niezbędne jest wykorzystanie węża zakończonego koszem ssącym z zaworem zwrotnym. Kosz taki nie powinien może być zamontowany niżej niż 30 cm nad dnem studni oraz powinien być zamontowany min 30 cm poniżej najniższego poziomu wody, do jakiego opada lustro. Kosz nie może być zamontowany na takiej wysokości, przy której istnieje ryzyko wynurzenia go z wody, co doprowadzi do pracy pompy na sucho i jej uszkodzenia.

Instalacja

Uwaga! Rura ssąca musi posiadać spadek w kierunku ujęcia, tak aby w żadnym jej punkcie nie występował syfon uniemożliwiający całkowite i dokładne napełnienie układu wodą.

Połączenia muszą być wykonane z odpowiednią siłą, tak aby nie zniszczyć przyłączy i nie zdeformować gwintów w urządzeniu. Unikać wielokrotnych różnic w poziomach rurociągu, aby nie powodować „syfonu", zachować lekki spadek w kierunku źródła. W przypadku zasilania urządzenia wodą ze studni zainstalować na końcówce ssącej w studni filtr siatkowy i zawór zwrotny uniemożliwiający samoczynne opróżnianie się rurociągu.

Uwaga! Do połączenia pompy z instalacją ssącą nie należy stosować węży antywibracyjnych ze względu na możliwość zakleszczenia wnętrza węża i zablokowanie przepływu wody co może spowodować pracę na sucho i zniszczenie pompy lub hydroforu.
Uwaga! Wszelkie połączenia powinny być uszczelniane za pomocą teflonu.

Szczelność instalacji

Należy pamiętać, aby wszystkie połączenia wychodzące z urządzenia oraz wchodzące do urządzenia były szczelne, ponieważ jakakolwiek nieszczelność na instalacji: rury i połączenia będą prowadziły do zasysania przez pompę powietrza. W takiej sytuacji pompa nie będzie uzyskiwała deklarowanych parametrów lub będzie pracowała bez wody, co może prowadzić do jej zniszczenia.

Nieszczelności mogą spowodować zalanie silnika i jego awarię. Przed uruchomieniem należy sprawdzić jakość połączeń na wejściu i wyjściu urządzenia, aby wyeliminować ewentualne wycieki lub spadki ciśnienia w instalacji.

Instalacja elektryczna

Uwaga! Wszelkie prace przy pompie mogą być prowadzone tylko i wyłącznie po odłączeniu zasilania elektrycznego.

Podłączenie elektryczne urządzenia do zasilania może dokonać tylko i wyłącznie osoba posiadająca odpowiednie kwalifikacje i przygotowanie techniczne. Źródło zasilające musi być wyposażone w zabezpieczenie różnicowo-prądowe (RDC) o znamionowym prądzie różnicowym zadziałania nie większym niż 30 mA. Pompa jest zasilana napięciem 230 V.
Zasilanie pompy musi posiadać skuteczne uziemienie! Uziemienie oznaczone jest żyłą koloru żółto-zielonego.

Producent nie ponosi odpowiedzialności za podłączenie do gniazda zasilającego o niewłaściwych parametrach, braku skutecznego uziemienia lub braku wyłącznika różnicowo-prądowego (RDC).

Uwaga! Sieć elektryczna musi posiadać takie same dane znamionowe, jak na tabliczce znamionowej gwarant jest zwolniony od wszelkiej odpowiedzialności za szkody wyrządzone ludziom lub rzeczom wynikające z zasilania pompy z pominięciem odpowiednich wyłączników.

Uwaga! Pompa musi być połączona z instalacją elektryczną za pomocą wtyczki z gniazdem posiadającym uziemienie (żółto-zielona żyła przyłączeniowa jest uziemiająca). Producent oraz Gwarant są zwolnieni z jakiejkolwiek odpowiedzialności za wszelkie szkody wyrządzone ludziom lub rzeczom wynikające z braku odpowiedniego uziemienia, lub zabezpieczenia.

Uwaga! Pompa powinna być podłączona do sieci elektrycznej wyposażonej w zabezpieczenie nadprądowe, silnikowe, które zabezpieczy silnik pompy przed ewentualnym przeciążeniem. Wyłącznik taki powinien być ustawiony na maksymalny prąd uzwojenia podany na tabliczce znamionowej. Jeżeli użytkownik nie będzie korzystał z takiego zabezpieczenia w przypadku uszkodzenia silnika wynikającego z przeciążenie, koszty naprawy będzie musiał ponieść użytkownik.

Uwaga! Uszkodzenia mechaniczne nie podlegają naprawom gwarancyjnym nieodpłatnym. W przypadku uszkodzenia izolacji kabla nie wolno korzystać z pompy. Należy niezwłocznie skontaktować się gwarantem w celu wymiany kabla.

Punkty, na które należy zwrócić uwagę w instalacji stałej:

a. podstawa przytwierdzona śrubami w celu wzmocnienia;

b. przytwierdzić podstawę pompy do podłoża.

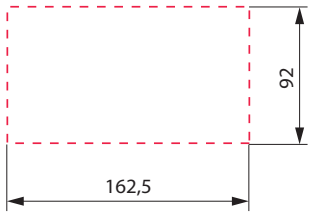

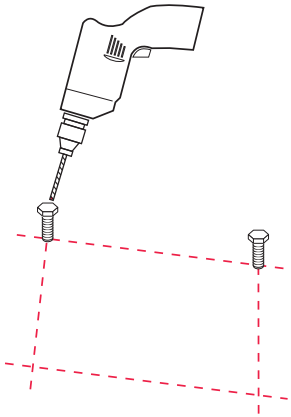

Instalacja

Punkty, na które należy zwrócić uwagę w instalacji rurowej:

a. ponieważ nie ma rury doprowadzającej wodę pod ciśnieniem, pierwsza instalacja pompy musi przed pierwszym odkręceniem należy dodać wody, a następnie zalać pompę określoną ilością wody;

b. W przypadku montażu pompy wodnej zabrania się używania przewodu doprowadzającego wodę zbyt miękka gumowa rura, aby uniknąć zasysania płaskiego.

c. przód gotowy do montażu rurociągu, wylot stały.

Środki ostrożności podczas instalacji rury dopływowej wody:

1. Jeśli na rurze ssącej nie ma ciśnienia wody doprowadzającej (np, z wodociągu), należy pompę zalać przed pierwszym uruchomieniem.
2. Podczas montażu pompy wodnej zabrania się stosowania zbyt miękkich gumowych rur na wlocie wody, aby uniknąć ich spłaszczenia.
3. Zawór dolny powinien być pionowy i zainstalowany w odległości 30 cm od dna zbiornika wodnego, aby zapobiec wciąganiu osadów.
4. Wszystkie połączenia rurociągu wlotowego muszą być uszczelnione, aby zminimalizować wybrzuszenia, w przeciwnym razie nie będzie można ich zassać (patrz Rys.1).
5. Średnica rury doprowadzającej wodę musi być co najmniej taka sama jak ten z wody wlot, aby zapobiec wpływowi strat hydraulicznych na wydajność wylotu wody.
6. Podczas użytkowania należy zwrócić uwagę na spadek poziomu wody, a zawór dolny nie powinien być wystawiony na działanie powierzchni wody.
7. Gdy długość rury wlotowej wody jest większa niż 10 m lub wysokość podnoszenia rury wlotowej wody przekracza 4 m, średnica rury wlotowej wody musi być większa niż średnica wlotu wody do pompy elektrycznej.
8. Podczas montażu rurociągu należy upewnić się, że pompa elektryczna nie znajduje się pod ciśnieniem rurociągu.

Środki ostrożności podczas instalacji rury dopływowej wody:

Rys 1.

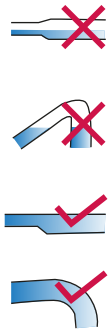

Średnica rury wylotowej musi być co najmniej taka sama jak średnica wylotu, aby zminimalizować spadek ciśnienia, wysoki przepływ i hałas.

Ustawienia panelu sterowania

Panel sterowania

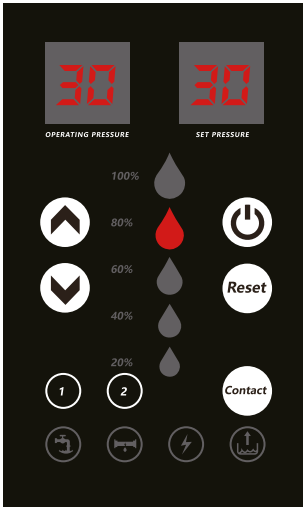

Użycie menu

Ustawienie ciśnienia

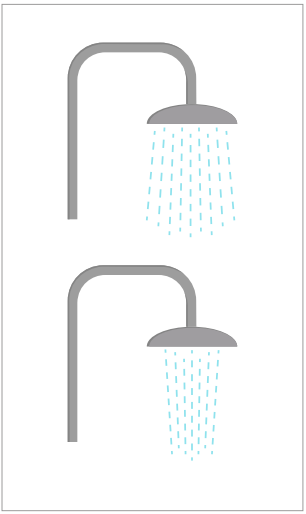

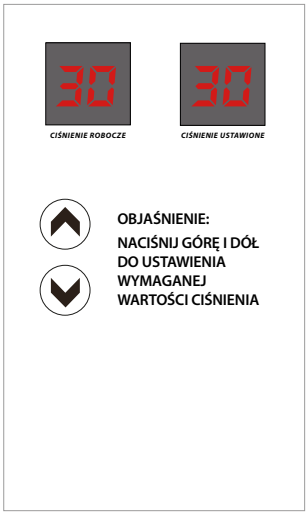

Ustawienia panelu sterowania

Panel sterowania

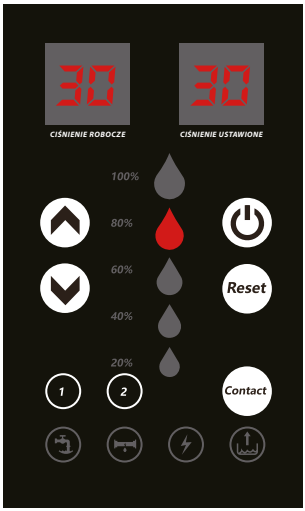

Opis kontrolek

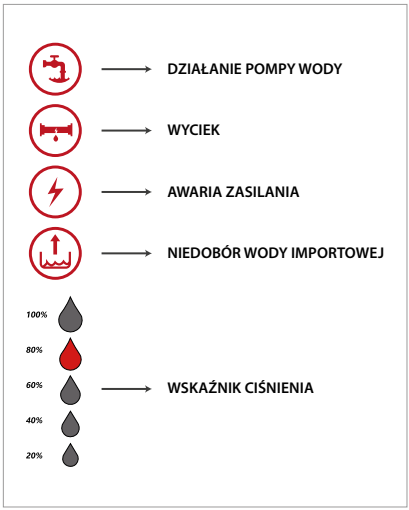

Ustawienie ciśnienia

Naciśnij klawisz ⏻ 10 sek., przełącz na tryb ręczny,

W trybie stałego napięcia świeci,

W trybie cyklu ręcznego gaśnie.

Uwagi:

1. W trybie prędkości, ekran pompy wodnej wyświetla bieżącą prędkość pracy pompy wodnej.

2. W tym trybie pompa wodna nie zatrzyma się.
   Tylko w przypadku awarii czujnika ciśnienia lub sterownika, ten tryb może zapewnić, że pompa wodna tymczasowo wykorzysta wodę.

ZWIĘKSZ USTAWIONE CIŚNIENIE

ZMNIEJSZ USTAWIONE CIŚNIENIE

Naciśnij klawisz Reset 3 sek. Wszystkie parametry zostaną przywrócone do ustawień fabrycznych.

Ustawienia panelu sterowania

Schemat instalacji

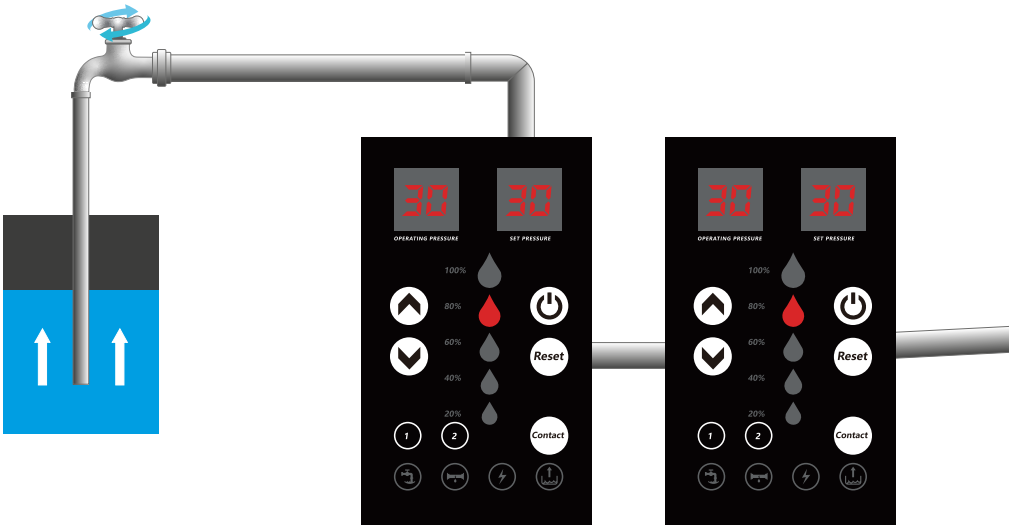

PRZYCISK STARTU DO URUCHOMIENIA POMPY TRZY SEKUNDY OPÓŹNIENIA PO WŁĄCZENIU ZASILANIA

1. **POMPA DZIAŁA NORMALNIE, A LAMPKA KONTROLNA JEST WŁĄCZONA.**
2. **WSZYSTKIE PUNKTY WODY SĄ ZAMKNIĘTE, POMPA WODY ZATRZYMUJE SIĘ, A LAMPKI KONTROLNE ZASILANIA SĄ WYŁĄCZONE.**

Ustawienia panelu sterowania

Użycie menu

Sposób użycia

Wejdź do funkcji online:

Wybierz 1 pompę jako hosta, naciśnij i przytrzymaj przycisk przez 3 sekundy, aby przejść do wzorca ustawień online, wskaźnik zasilania elektrycznego miga, potwierdzając poprawne połaczenie online.

Wyjdź z funkcji online:
Długie naciśnięcie przycisku 3 na panelu hosta, czerwone światło przestaje migać, przedstawiciele wycofali się z trybu online.

Tryb pracy:
A. gdy host pracuje pod ciśnieniem 0,2 bara poniżej ustawionego ciśnienia, maszyna nr 2 uruchamia się automatycznie, automatycznie dostosowuje ciśnienie do ustawionej wartości ciśnienia.

B. gdy kran jest całkowicie zamknięty, pompa przestaje działać; Aby otworzyć kran, należy uruchomić maszynę nr 2, gdy ciśnienie w maszynie spadnie poniżej ustawionego ciśnienia o 0,2 bara, host uruchomi się automatycznie.

C. 2 pompy używane zamiennie, żywotność jest taka sama, gdy jedna pompa ulegnie awarii, nastąpi automatyczne wyjście z funkcji online.

Uruchomienie

Warunki uruchomienia

Uwaga! Warunkiem koniecznym do uruchomienia jest sprawdzenie/wykonanie zaleceń z punktu „Instalacja" i upewnienie się, że wszystkie czynności zostały wykonane z należytą starannością.

Uwaga! Sprawdzić połączenie elektryczne z gniazdem zasilania i wysokość napięcia zasilania.

Uwaga! Przed pierwszym uruchomieniem lub po okresie długiego nieużywania pompy należy upewnić się, że zarówno pompa, jak i instalacja ssąca zalane są wodą.

Pierwsze uruchomienie

Uwaga! Montażu oraz pierwszego uruchomienia powinna dokonywać osoba wykwalifikowana, znająca instrukcję obsługi. Nie należy używać przy dokręcaniu rur z byt dużej siły ze względu na możliwość uszkodzenia króćców tłocznych i ssących.

Przed pierwszym uruchomieniem, aby pompa poprawnie działała, należy zalać pompę i układ ssący wodą, tak aby pompa nie zaczynała pracy „na sucho". W tym celu odkręcić korek w korpusie pompy i nalać wody do pełna (woda pojawi się w otworze zalewowy), następnie odczekać aż cząsteczki powietrza wydostaną się z komory, po czym zakręcić korek. W celu poprawnego odpowietrzenia, krany znajdujące się w instalacji tłocznej (powyżej pompy), muszą być odkręcone podczas zalewania pompy i układu ssącego oraz pierwszego uruchomienia.

Właściwa praca pompy powinna ustabilizować się w ciągu 6 minut i wtedy należy dokręcić właściwie korek zalewowy.

Uwaga! Jeżeli pompa pracuje, a z kranów nie wydobywa się woda, istnieje podejrzenie, że instalacja jest nieszczelna, aby upewnić się, należy nałożyć kawałek węża na kran lub umieścić wylot z kranu w misce z wodą i sprawdzić, czy wydobywają się bąbelki powietrza. Jeżeli tak oznacza to nieszczelność na instalacji ssącej.

Praca pompy w takim przypadku, czyli bez przepływu wody może doprowadzić do jej zniszczenia. Naprawy tego typu odbywać się będą w formie odpłatnej.

Jeżeli pompa nie zacznie pracować normalnie po kilku minutach, należy sprawdzić, czy instalacja ssąca jest zalana oraz, czy nie ma na instalacji żadnych nieszczelności, przez które pompa, zamiast zasysać wodę, będzie zasysała powietrze.

Uwaga! Jeżeli pompa nie zadziała prawidłowo, może to oznaczać, że poziom wody w rurociągu ssącym nie był wystarczający. Wtedy należy zatrzymać urządzenie i powtórzyć operację zalewania rurociągu ssącego.
W przypadku powtarzających się problemów z uruchomieniem należy zapoznać się z zakładką **Rozwiązywanie problemów** lub skontaktować się z serwisem producenta bądź dystrybutorem.

Uruchomienie pompy

Prawidłowo podłączone urządzenie będzie oczekiwało na sygnał do włączenia ustalony przez użytkownika (pobór wody na wylocie z instalacji, określony spadek ciśnienia).

Zatrzymanie pompy

Po ustaniu poboru wody na wylocie z urządzenia wzroście ciśnienia na wlocie powyżej ustalonego poziomu wyjściowego lub po „opróżnieniu" studni nastąpi automatyczne wyłączenie urządzenia i przejdzie ono w tryb oczekiwania na kolejny cykl. Podczas normalnej pracy nie ma potrzeby ingerencji obsługującego, a cicha praca powoduje, że użytkowanie pompy jest komfortowe i nieabsorbujące.

Wyłączanie z eksploatacji

W zależności od sposobu wykorzystania urządzenia możemy rozróżnić dwa rodzaje wyłączenia z eksploatacji: krótko i długotrwałe. W przypadku krótkich przestojów i stabilnych warunków otoczenia można pozostawić urządzenie włączone do sieci elektrycznej, w stanie gotowości dzięki temu, urządzenie będzie cały czas gotowe do wznowienia pracy, a użytkownik nie będzie musiał powtarzać czynności instalacyjnych i montażowych. W takiej sytuacji sterownik zadba o to, by części mające kontakt z wodą nie uległy zastaniu i włączy urządzenie na ok. 20 s raz na 24 h celem utrzymania gotowości do pracy.

W przypadku planowanego odłączenia na dłuży czas należy postępować zgodnie z poniższymi wskazówkami:

Przygotowanie do wyłączenia

Programowo zatrzymać pracę urządzenia, tak aby pompa przestała pracować i nie włączyła się w nieoczekiwany sposób. Następnie odłączyć urządzenie wyciągając wtyczkę z gniazda sieciowego.

Odłączenie elektryczne

Odłączenia powinna dokonywać osoba odpowiednio wykwalifikowana, posiadająca wiedzę i doświadczenie w postępowaniu z urządzeniami elektrycznymi, tak aby uniknąć niepotrzebnego zagrożenia porażenia prądem elektrycznym.

Pod żadnym pozorem nie ciągnąć za przewód elektryczny, może to spowodować uszkodzenie przewodu i porażenie prądem lub uszkodzenie urządzenia.

Uwaga! Dalsze postępowanie z odłączonym od zasilania urządzenia zostało opisane w punkcie „Przechowywanie i konserwacja".

Uruchomienie

Ponowne uruchomienie

Jeżeli produkt pozostał podłączony do instalacji (elektrycznej i hydraulicznej) to należy upewnić się, że woda w przewodzie ssącym jest na odpowiednim poziomie, a warunki otoczenia się nie zmieniły. W tej sytuacji urządzenie jest natychmiast gotowe do użycia i nie ma konieczności podejmowania innych działań.

Jeżeli urządzenie było odłączone od instalacji, należy postępować jak przy instalacji i pierwszym uruchomieniu powtarzając procedury zakładki pierwsze uruchomienie.

Transport

Podczas każdego transportu urządzenia należy zapewnić solidne zabezpieczenie przed jego przesuwaniem się (bądź opakowania), niekontrolowanym obrotem, przygnieceniem lub innym możliwym uszkodzeniem w trakcie przemieszczania. Przed załadunkiem należy sprawdzić stan techniczny opakowania czy nie jest uszkodzone i czy zapewnia należytą ochronę w trakcie transportu.

Uwaga! Kontrola stanu dostawy.
W przypadku stwierdzenia uszkodzenia podczas transportu należy dokonać dokładnej analizy powstałych szkód, a następnie skontaktować się przedstawicielem producenta, sprzedawcy lub autoryzowanego serwisu, celem określenia dalszego postępowania.

Uwaga! Transport urządzeń dopuszczalny jest w oryginalnym lub zastępczym opakowaniu uniemożliwiającym mu swobodne przesuwanie się, lub obracanie. Podczas transportu zabronione jest przekraczanie przewidzianych przez producenta parametrów takich jak: nagrzewanie, zawilgocenie lub zalanie, zgniatanie czy poddawanie działaniu agresywnych środków chemicznych.
Do przenoszenia używać odpowiednich środków i zabezpieczeń z uwzględnieniem ciężaru oraz możliwych punktów zamocowania urządzenia.

Uwaga! Przewód elektryczny.
Nigdy nie podnosić i nie ciągnąć urządzenia za przewód elektryczny, może to spowodować jego uszkodzenie i nieprawidłowe działanie lub narazić użytkownika na porażenie prądem w wyniku zniszczonej izolacji przewodu.

Przechowywanie i konserwacja

Podczas magazynowania nieużywanego urządzenia należy je pozostawić odłączone od zasilania oraz rurociągów: ssącego i tłocznego. Na czas przechowywania urządzenie należy wyczyścić (wypłukać czystą wodą), wysuszyć i zabezpieczyć przed wilgocią, aby zapobiegać zjawiskom korozji. Przewód zasilający zwinąć i zabezpieczyć przed przygnieceniem lub przecięciem. Średnica zwijania przewodu musi być większa niż dziesięciokrotna średnica przewodu, dzięki czemu nie nastąpi uszkodzenie żył w kablu ani naruszenie struktury izolacji. Wolny koniec przewodu zabezpieczyć przed wnikaniem wilgoci (najlepiej koszulką termokurczliwą).

Uwaga! W przypadku pozostawienia urządzenia podłączonego do instalacji i zasilania elektrycznego przez dłuższy czas nieużywania, sterownik będzie automatycznie uruchamiał pompę co 24 h na czas 20 s w celu zapobiegania powstawania korozji i zablokowania części hydraulicznych pompy.

Uwaga! Jeżeli pompa będzie użytkowana w zimie, należy zabezpieczyć ją przed mrozem. Wszelkie naprawy wynikające z uszkodzenia pompy przez działanie mrozu, będą odbywały się w trybie odpłatnym. Jeżeli natomiast pompa nie będzie użytkowana w okresie, kiedy temperatury mogą spadać poniżej 0°C, należy spuścić z niej wodę.
Najłatwiejszym sposobem jest odkręcenie śruby spustowej i pochylenie pompy, co ułatwi opróżnienie komory hydraulicznej pompy. Należy pamiętać, że pozostanie wody w pompie, może spowodować jej uszkodzenie, co nie podlega gwarancji.

Uwaga! Należy bezwzględnie pamiętać, że jeżeli pompa nie będzie używana przez dłuższy okres niż jeden dzień, należy odłączyć ją od zasilania elektrycznego. W przeciwnym przypadku, jeżeli dojdzie do powstania nieszczelności, istnieje ryzyko załączenia się pompy automatycznie, co w konsekwencji może prowadzić do zalania domu lub zalania pompy.

Konserwacja

Podczas normalnego użytkowania pompa nie wymaga zabiegów konserwacyjnych ani okresowych przeglądów. Należy jednak okresowo sprawdzać wizualnie jej stan techniczny, a zwłaszcza podłączeń instalacji elektrycznej i hydraulicznej pod kątem wycieków i uszkodzeń.

W przypadku zauważenia nienormalnej pracy urządzenia (drgań, wibracji, etc.) lub niepokojących dźwięków dochodzących z silnika (grzechotanie łożysk, tarcia, piski, iskrzenie, etc.) należy skontaktować się z autoryzowanym serwisem lub przedstawicielem producenta.

Ostrzeżenie! Nie podejmować samodzielnej próby naprawy urządzenia lub podłączania urządzenia noszącego ślady uszkodzenia. Może to spowodować zagrożenie dla zdrowia i życia lub dla samego urządzenia i instalacji.

Konserwację może wykonać tylko uprawniony elektryk.
Prace konserwacyjne nie muszą wyglądać identycznie dla tego samego urządzenia, a o ich zakresie decyduje prowadzący konserwację.

Diagnostyka i naprawa

Podane w tabeli usterki i sposoby ich rozwiązanie są tylko przykładami najczęściej występujących problemów i nie wykluczają innego rodzaju uszkodzeń i rozwiązań.
W przypadku nieustąpienia problemów po działaniu zgodnym z zaleceniami z tabeli prosimy o kontakt z wyspecjalizowanym serwisem (autoryzowanym) lub o kontakt z przedstawicielem producenta.

Tabela typowych problemów i sposoby ich rozwiązywani

Problem	Możliwe przyczyny	Rozwiązanie
Pompa wody nie zatrzymuje się	1. Wyciek z rurociągu	Sprawdź rurociąg i urządzenie pod kątem wycieków wody.
	2. Zawór zwrotny zablokowany	Sprawdź zawór zwrotny w pompie.
Pompa wodna nie uruchamia się	1. Stała wartość ciśnienia wody jest zbyt niska	Zwiększ stałe ciśnienie pompy wodnej.
	2. Wirnik zablokowany	Użyj śrubokręta do poruszenia wału wirnika pompy, usuń różne elementy, aby obrócić łopatki wirnika.
	3. Otwarty obwód w uzwojeniu	Skontaktuj się z serwisem.
	4. Słaby kontakt lub pęknięcie kabla	Sprawdź zaciski lub wymień kabel na nowy.
	5. Uszkodzony kontroler	Wymień sterownik pompy w autoryzowanym serwisie.
Pompa nie podaje wody lub nie utrzymuje parametrów	1. Nie zalana pompa przy pierwszym uruchomieniu	Zalej pompę wodą.
	2. Uszkodzony wirnik	Wymień wirnik w autoryzowanym serwisie.
	3. Zbyt niski poziom wody	Wyreguluj wysokość ustawienia pompy.
	4. Zawór zwrotny w pompie jest zablokowany	Sprawdź, czy zawór nie jest zablokowany.
	5. Nieszczelność powietrzna na wlocie pompy	Sprawdź szczelność instalacji.
	6. Zawór wlotowy zamknięty lub zablokowany	Sprawdź przepływ zaworu na wlocie i ewentualnie odblokuj go.

Niewystarczające ciśnienie wody	1. Nieprawidłowy dobór pompy lub za niska stała wartość ciśnienia.	Wybierz odpowiednią pompę lub zwiększ stałą wartość ciśnienia.
	2. Rurociąg ssący jest zbyt długi lub za dużo zaworów i kolan	Zmień długość rurociągu lub liczbę załamań.
	3. Niewłaściwa średnica rury dolotowej.	Dobierz odpowiednią średnicę rurociągu ssącego.
	4. Ciała obce blokują rurę wlotową, sito lub wnętrze pompy	Wyczyść rurociąg, zawór lub pompę.
Nadmierne wibracje pompy	1. Pompa nie jest przymocowana do podstawy	Dokręć śruby mocujące pompę do fundamentu.
	2. Niewystarczająca stabilność ramy mocującej pompę	Zainstaluj pompę na odpowiedniej ramie.
	3. Zablokowany lub uszkodzony wirnik	Usuń ciała obce z pompy lub w razie potrzeby wymień wirnik.
	4. Niewłaściwe uziemienie lub uszkodzony kabel, zwarcie w pompie	Ustal przyczynę i/lub napraw uzwojenie pompy.
Wyciek pompy wodnej	1. Zużycie uszczelnienie mechanicznego	Wyczyść lub wymień dławnicę mechaniczną.
	2. Nieszczelna głowica pompy lub złącze	Znajdź przyczynę wycieku i skontaktuj się z serwisem.
Zbyt duży hałas pompy	1. Uszkodzenie łożyska	Wymień łożyska na nowe tego samego typu.
	2. Luzy na wirniku	Sprawdź mocowanie wirnika.
	3. Rura wlotowa mniejsza niż 1 cal	Dostosuj średnicę rury dolotowej.
	4. Zbyt wysoka średnia temperatura wody	Obniż temperaturę wody.

Diagnostyka i naprawa

Automatyczna ochrona urządzenia

Inteligentne pompy IBO SKYLINE posiadają automatyczne zabezpieczenie dlatego, jeżeli z jakiegoś powodu pompa wyłączy się samoczynnie, w pierwszej kolejności należy sprawdzić kod błędu na wyświetlaczu.

Tabela wyświetlanych błędów i sposobów ich usunięcia.

Kod błędu	Znaczenie błędu	Rozwiązywanie problemów
E1	Błąd komunikacji pomiędzy płytą główną a panelem sterowania	Sprawdź, czy kabel łączący panel z płytą główną jest podłączony. Jeżeli podłączenie nie działa, to oznacza awarię płyty głównej
E2	Zablokowanie pompy	Należy sprawdzić, czy wirnik pompy nie jest zablokowany
E3	Awaria napięcia	Proszę sprawdzić za pomocą multimetru
E4	Uszkodzenie czujnika ciśnienia na wylocie pompy	Sprawdź podłączenie czujnika na stykach, wyjmij i podłącz ponownie. Jeżeli nie pomoże, skontaktuj się z serwisem
E5	Awaria sterownika	Wyłącz, a następnie włącz urządzenie. Jeżeli urządzenie wciąż nie pracuje prawidłowo, skontaktuj się z serwisem
E6	Brak fazy	Sprawdź podłączenie kabli zasilających oraz zasilanie
E7	Przeciążenie sterownika	Sprawdź silnik pod kątem zwarcia. Prawdopodobnie silnik uszkodzony
E9	Temperatura wody i ochrona przed wysoką temperaturą	Zatrzymaj prace pompy i sprawdź, czy woda nie jest przegrzana
E10	Niedobór wody	Sprawdź, czy nic nie zakłóca przepływu wody na ssaniu. Sprawdź poziom wody w studni. Odczekaj 1 h i ponownie uruchom pompę.
E11	Wyciek na instalacji	Sprawdź, nieszczelność na instalacji. Sprawdź, czy zawór zwrotny działa prawidłowo
E12	Awaria przegrzania napędu lub awaria czujnika temperatury IPM	Przy spadku temperatury, pompa automatycznie wznowi pracę, jeżeli nie, przesuń pompę w chłodniejsze i wentylowane miejsce
E13	Awaria czujnika temperatury wody	Sprawdź, czy czujnik temperatury wody jest prawidłowo podłączony lub skontaktuj się z serwisem.

Utylizacja

Zadbajmy o nasze środowisko!

Każdy użytkownik może przyczynić się do ochrony środowiska. Nie jest to ani trudne, ani kosztowne. W tym celu należy przekazać opakowanie kartonowe na makulaturę, worki z tworzyw sztucznych wrzucić do kontenera na plastik. Zużyte urządzenie należy oddać do odpowiedniego punktu składowania.

Utylizacja zużytego produktu

Ten symbol informuje, że utylizacja zużytych urządzeń razem z innymi odpadami bytowymi jest zabroniona.
Więcej informacji na ten temat można uzyskać urzędach miast lub gmin oraz w punktach zbiórki odpadów komunalnych.
Zużyty produkt podlega obowiązkowi usuwania jako odpady wyłącznie w selektywnej zbiórce odpadów organizowanych przez Sieć Gminnych Punktów Zbiórki Odpadów Elektrycznych i Elektronicznych.
Konsument ma prawo do zwrotu zużytego sprzętu w sieci dystrybutora sprzętu elektrycznego, co najmniej nieodpłatnie i bezpośrednio, o ile zwracane urządzenie jest właściwego rodzaju i pełni tę samą funkcję, co nowo zakupione urządzenie.

Rok oznaczenia urządzenia znakiem CE.....
(wpisuje sprzedawca na podstawie tabliczki znamionowej)

Deklaracja zgodności UE/WE | Moduł A

1. Pompy z serii:

   SKYLINE

2. DAMBAT Jastrzębski S.K.A, Adamów 50, 05-825 Grodzisk Mazowiecki, POLSKA, e-mail: **biuro@dambat.pl**

3. Niniejsza deklaracja zgodności wydana zostaje na wyłączną odpowiedzialność producenta.

4. Pompy opisane w punkcie 1.

5. Deklarujemy z pełną odpowiedzialnością, że urządzenia, do których niniejsza deklaracja się odnosi, zostały wykonane zgodnie z następującymi Dyrektywami i zawartymi w nich odniesieniami do norm zharmonizowanych:

- Dyrektywa LVD Nr 2014/35/UE
  Zastosowane normy: EN60335-2-41:2021/A11:2021
  EN60335-1:2012/A15:2021

  Dyrektywa EMC Nr 2014/30/UE
  Zastosowane normy: EN55014-1:2021
  EN55014-2:2021
  EN61000-3-2:2019/A1:2021
  EN61000-3-3:2013/A1:2019/A2:2021

Adam Jastrzębski
Komplementariusz

2025-04-25
Grodzisk Mazowiecki

KARTA GWARANCYJNA

Poniższa karta gwarancyjna ważna jest tylko wraz z oryginałem dokumentu zakupu, tzn. fakturą lub paragonem. Ponadto musi być potwierdzona przez sprzedawcę podpisem i pieczątką. Karta gwarancyjna bez załączonego oryginalnego dokumentu zakupu jest nieważna.

1. Gwarantem urządzenia jest DAMBAT Jastrzębski S.K.A., adres serwisu: 05-825 Grodzisk Mazowiecki, Adamów 50, kompleks Panattoni.
2. Dla klientów posiadających oryginał dowodu zakupu w postaci paragonu fiskalnego, lub oryginału faktury, okres gwarancji wynosi **24 miesiące**.
3. Gwarancja nie włącza, nie ogranicza, ani nie zawiesza uprawnień kupującego wynikających z przepisów o rękojmi za wady rzeczy sprzedanej.
4. Gwarancja obejmuje bezpłatne usuwanie wad urządzenia powstałych w wyniku błędu w produkcji.
5. Warunkiem obowiązywania gwarancji jest przestrzeganie zaleceń zawartych w instrukcji obsługi.
6. Gwarancja nie obejmuje:
   - Uszkodzeń będących wynikiem niewłaściwej obsługi lub eksploatacji niezgodnej z przeznaczeniem i instrukcją obsługi
   - Uszkodzeń powstałych w wyniku działania sił zewnętrznych, których przyczyna tkwi poza urządzeniem, którego gwarancja dotyczy (np. uszkodzenia mrozowe, transportowe, pożar, powódź itp.)
   - Uszkodzeń powstałych na skutek ingerencji w konstrukcję urządzenia osób nieupoważnionych przez gwaranta.
7. Gwarancja traci ważność w przypadku:
   - Stwierdzenia w autoryzowanym serwisie zmian konstrukcyjnych dokonanych przez osobę nieupoważnioną przez gwaranta;
   - Stwierdzenia w autoryzowanym serwisie prób demontażu urządzenia przez osobę nieupoważnioną przez gwaranta, poza czynności dozwolone instrukcją obsługi
   - Stwierdzenia w autoryzowanym serwisie jakichkolwiek poprawek w karcie gwarancyjnej dokonanych przez osoby nieupoważnione przez gwaranta
   - Stwierdzenia w autoryzowanym serwisie jakichkolwiek rozbieżności między wpisami w karcie gwarancyjnej a dokumentem zakupu.
8. Gwarancja obejmuje tylko urządzenia eksploatowane na terenie RP.
9. W przypadku wysyłki urządzenia do naprawy przez użytkownika, przy wysyłkach urządzeń – między innymi o wadze powyżej 20 kg – gwarant pokrywa koszty transportu do serwisu. Przed wysyłką proszę skontaktować się z gwarantem w celu uzyskania informacji, którą firmą kurierską wysłać urządzenie (tel. 22 632 86 09). Gwarant przyjmuje tylko przesyłki wysłane w usłudze standard. Przesyłki wysłane na koszt gwaranta przy zastosowaniu innej niż standard usługi nie będą odbierane. Gwarant nie odbiera przesyłek pobraniowych. Użytkownik powinien przygotować (zabezpieczyć) urządzenie do transportu tak, aby nie uległo uszkodzeniu. Wszelkie uszkodzenia powstałe z winy klienta nie podlegają naprawie gwarancyjnej.
10. Poza warunkami gwarancji kupującemu nie przysługują żadne odszkodowania.
11. W przypadku przysłania do serwisu sprawnego urządzenia, niepodlegającego naprawie gwarancyjnej użytkownik może zostać poproszony o zwrot kosztów sprawdzenia urządzenia, oraz zwrot kosztów odesłania urządzenia z serwisu do użytkownika.
12. W przypadku nieuznania przez gwaranta uszkodzenia za zawinione przez producenta, użytkownik może zostać poproszony o zwrot kosztów transportu do serwisu i zwrot kosztów odesłania urządzenia do użytkownika.
13. Naprawa gwarancyjna zostanie wykonana w terminie 14 dni roboczych, licząc od dnia dostarczenia urządzenia do serwisu, z wyłączeniem szczególnych przypadków, kiedy wada nie ma charakteru trwałego i konieczna jest dłuższa diagnostyka urządzenia.
14. W ramach realizacji uprawnień wynikających z gwarancji, Gwarant może dokonać naprawy urządzenia, wymiany urządzenia na nowe lub zwrotu ceny zakupu urządzenia potwierdzonej dokumentem zakupu. W takim przypadku zwrot ceny zakupu stanowi wykonanie uprawnień Kupującego wynikających z niniejszej gwarancji.
15. Gwarant nie udziela informacji o stanie realizacji naprawy, jak i przebiegu samej naprawy wysłanego do serwisu urządzenia.
16. Jeżeli użytkownik posiada adres e-mail prosimy o podanie go poniżej:

    Adres e-mail użytkownika: .....
17. Podanie adresu przez użytkownika ułatwi komunikację z serwisem i może przyspieszyć naprawę.
18. Kontakt do ogólnopolskiego serwisu: tel./fax 22 632 86 09, e-mail: serwis@dambat.pl
    Godziny pracy: poniedziałek–piątek 7.30–15.30

TYP URZĄDZENIA:

NR. PRODUKCYJNY:

.....

DATA SPRZEDAŻY (miesiąc słownie)

.....

PIECZĘĆ I PODPIS SPRZEDAWCY

IBO | dambat.pl | BIURO@DAMBAT.PL | BIURO / OFFICE +48 22 721 11 92