Instrukcja obsługi

IBO

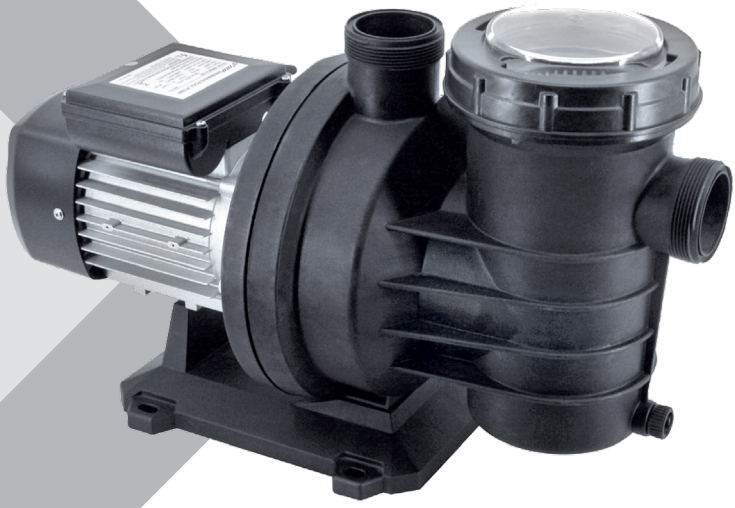

SWIM

Pompy do basenów

UWAGA! Przed przystąpieniem do eksploatacji zapoznaj się z instrukcją obsługi. Ze względów bezpieczeństwa do obsługi urządzenia dopuszczone są tylko osoby znające dokładnie instrukcję obsługi.

Spis treści

Informacje ostrzegawcze 3
Środki ochronne 4
Zastosowanie 6
Instalacja urządzenia 7
Montaż rur 8
Schemat instalacji 8
Instalacja elektryczna 8
Dane techniczne 10
Rysunek konstrukcyjny pomp SWIM 10
Krzywa wydajności pomp SWIM 10
Wykres krzywej wydajności pomp SWIM 10
Opis budowy pomp SWIM 11
Rozwiązywanie problemów 12
Zadbajmy o nasze środowisko! 13
Wskazówki dotyczące utylizacji 13
Utylizacja zużytego produktu 13
Deklaracja zgodności UE/WE | Moduł A 14

English User Manual 17-28

Karta Gwarancyjna 29

Każde zastosowanie urządzenia, inne niż zastosowanie zgodne z przeznaczeniem, to przewidywalne nieprawidłowe zastosowanie urządzenia.

Niniejsza instrukcja zawiera informacje dotyczące instalacji, parametrów pracy, rutynowej konserwacji, diagnostyki usterek, wskazówek bezpieczeństwa itp. Dla własnego bezpieczeństwa przeczytaj ją uważnie tę przed instalacją i obsługą. Zachowaj tę instrukcję do wykorzystania w przyszłości.

Informacje ostrzegawcze

Ostrzeżenie!
Symbol „niebezpieczeństwo" stosowany przy uwagach, których nieprzestrzeganie może powodować zagrożenie dla życia lub zdrowia ze strony instalacji elektrycznej. Przed przystąpieniem do czynności oznaczonych tym symbolem, przewód zasilający pompę musi zostać odłączony od zasilania elektrycznego.

Ostrzeżenie!
Symbol „niebezpieczeństwo" stosowany przy uwagach, których nieprzestrzeganie może powodować zagrożenie dla życia lub zdrowia.

Nieprzestrzeganie zasad zawartych w niniejszej instrukcji może spowodować zagrożenie wybuchem lub zapłonem.

Uwaga!
Symbol zastosowany przy uwagach, których nieprzestrzeganie może powodować ryzyko uszkodzenia urządzenia oraz niebezpieczeństwo dla życia lub zdrowia.
Przed instalacją i obsługą produktu prosimy o uważne przeczytanie niniejszej instrukcji instalacji i obsługi, aby uniknąć niepotrzebnych strat.

Uwaga!
Instrukcja obsługi stanowi podstawowy element umowy kupna-sprzedaży. Nieprzestrzeganie przez użytkownika zaleceń zawartych w instrukcji obsługi stanowi niezgodność z umową i wyklucza jakiekolwiek roszczenia wynikające z ewentualnej awarii urządzenia, będącej efektem niezgodnego z zaleceniami użytkowania.

Producent nie ponosi odpowiedzialności za błędy w funkcjonowaniu urządzenia, jeżeli zostało ono źle podłączone, uszkodzone, zmodyfikowane i/lub użyte w celu niemieszczącym się w zakresie rekomendowanych prac, lub niezgodnie ze wskazaniami zawartymi w niniejszej instrukcji. Producent nie ponosi również odpowiedzialności za możliwe błędy w instrukcji obsługi powstałe na skutek błędów w druku lub podczas kopiowania. Producent zastrzega sobie prawo do wprowadzania wszelkich modyfikacji do produktu, które może uznać za potrzebne i użyteczne, a niemające wpływy na jego podstawową charakterystykę.

Firma DAMBAT nie ponosi odpowiedzialności za uszkodzenie urządzenia, mienia, a także obrażenia osób na skutek niestosowania zaleceń zawartych w instrukcji, w tym nieprawidłowego doboru urządzenia, montażu niezgodnego z instrukcją, z obowiązującymi normami oraz przepisami krajowymi, niewłaściwej konserwacji urządzenia oraz całego systemu.

Niniejszy sprzęt nie jest przeznaczony do użytkowania przez osoby (w tym dzieci), których zdolności fizyczne, sensoryczne, umysłowe lub brak doświadczenia i wiedzy uniemożliwiają bezpieczne korzystanie z urządzenia bez nadzoru, lub instrukcji.

Środki ochronne

Niniejsza instrukcja stworzona została z myślą o użytkownikach, aby ułatwić im prawidłową obsługę pompy SWIM. Informacje zawarte w niniejszej instrukcji mogą ulec zmianie bez uprzedniego powiadomienia.

Aby zapewnić prawidłowe i bezpieczne użytkowanie pompy SWIM i uniknąć ewentualnych uszkodzeń napędu lub pompy oraz sytuacji niebezpiecznych dla użytkowników, prosimy o uważne przeczytanie poniższych wskazówek przed instalacją i obsługą urządzenia.

UWAGA!

- Żeby uniknąć niepotrzebnych strat, przed instalacją i użyciem produktu należy uważnie przeczytać tę instrukcję.
- Nieprzestrzeganie zasad bezpieczeństwa może spowodować uszkodzenie sprzętu, obrażenia obsługi lub inne straty materialne. W przypadku nieprzestrzegania zasad bezpieczeństwa zawartych w niniejszej instrukcji obsługi producent nie ponosi żadnej odpowiedzialności za możliwe straty po stronie użytkownika.
- Sprawdź, czy opakowanie nie jest uszkodzone, a dane na tabliczce znamionowej są zgodne z zamówieniem. Sprawdź, czy urządzenie nie jest uszkodzone mechanicznie, np. w transporcie. Nie podłączaj urządzenia jeżeli uszkodzenie jest widoczne.
- Podłączenia hydrauliczne i elektryczne powinny być wykonywane przez przeszkolonego i wykwalifikowanego specjalistę.
- Montażyści i operatorzy muszą przestrzegać lokalnych przepisów bezpieczeństwa.
- Produkt musi być zainstalowany i serwisowany przez specjalistów.
- Sprawdź, czy zasilanie elektryczne jest zgodne z instrukcją. Nieprawidłowe grozi porażeniem prądem lub pożarem.
- Urządzenie może być podłączone tylko do sieci elektrycznej posiadającej sprawne uziemienie, zabezpieczone wyłącznikiem różnicowoprądowym (GFCI). Skontaktuj się z wykwalifikowanym elektrykiem, jeśli nie możesz sprawdzić, czy gniazdko jest chronione przez GFCI. Upewnij się, że uziemienie jest właściwe i niezawodne.

  UWAGA! Nie zakopuj przewodu. Zlokalizuj przewód, aby zminimalizować nadużycia ze strony kosiarek do trawy, nożyc do żywopłotów i innego sprzętu.
- Przed instalacją lub konserwacją wyłącz dopływ energii elektrycznej. W innym wypadku istnieje ryzyko porażenia prądem.
- Jeżeli zauważysz, że silnik jest gorący lub nie pracuje prawidłowo, natychmiast zamknij zawór wlotu wody, odłącz zasilanie i skontaktuj się z dystrybutorem lub centrum serwisowym. Nie wolno używać produktu do czasu usunięcia usterki. W innym wypadku może to grozić porażeniem prądem lub pożarem.
- Serwisowanie i czynności obsługowe mogą być wykonywane dopiero 15 minut po odcięciu zasilania, w przeciwnym razie istnieje ryzyko porażenia prądem.
- Nie dotykaj żadnych części w układzie elektrycznym gołymi rękami, gdy urządzenie podłączone jest do prądu. Istnieje ryzyko porażenia prądem.
- Nie dotykaj urządzenia wilgotnymi dłońmi. Istnieje ryzyko porażenia prądem.

Środki ochronne

UWAGA! Aby zmniejszyć ryzyko porażenia prądem, nie należy używać przedłużacza do podłączania zasilania elektrycznego urządzenia; należy zapewnić odpowiednio zlokalizowane gniazdko.

Aby zmniejszyć ryzyko porażenia prądem, należy natychmiast wymienić uszkodzony / starzejący się przewód.

- Wymiana podzespołów lub części może być przeprowadzona tylko przez autoryzowany serwis.
- Nie instaluj ani nie obsługuj urządzenia jeśli jest zniszczone lub brakuje w nim podzespołów. Istnieje ryzyko pożaru lub porażenia prądem obsługującego.
- Urządzenie powinno być zainstalowane w pomieszczeniu zamkniętym, wentylowanym na równej, poziomej płaszczyźnie. Pomieszczenie powinno być tak dobrane, aby urządzenie nie było narażone na dużą wilgotność, oraz mróz.
- Jeśli pompa nie będzie używana przez dłuższy czas, należy zamknąć zawór wlotowy i odłączyć zasilanie
- Montażyści i operatorzy muszą przestrzegać lokalnych przepisów bezpieczeństwa.
- Produkt należy umieścić poza zasięgiem dzieci. Po instalacji należy podjąć kroki, aby zapobiec dotknięciu produktu przez dzieci.

UWAGA! Pompa strumieniowa do wanien z hydromasażem, wanien spa, basenów, stanowisk do masażu, systemów czyszczących.

Nie należy instalować w zewnętrznej obudowie ani pod osłoną wanny z hydromasażem, chyba że jest to oznaczone.

To urządzenie nie jest przeznaczone do użytku przez małe dzieci lub osoby niepełnosprawne, chyba że są one stale nadzorowane przez osobę odpowiedzialną, aby zapewnić im bezpieczne korzystanie z urządzenia.

To urządzenie może być używane przez dzieci w wieku od 8 lat, jeśli są nadzorowane lub poinstruowane w zakresie bezpiecznego korzystania z urządzenia i rozumieją związane z tym zagrożenia.

Czyszczenia i konserwacji użytkownika nie mogą wykonywać dzieci, chyba że mają ponad 8 lat i są stale nadzorowane.

Trzymaj urządzenie i jego przewód poza zasięgiem dzieci w wieku poniżej 8 lat.

Urządzenie może być używane przez osoby o ograniczonej sprawności fizycznej, sensorycznej lub umysłowej lub nieposiadające doświadczenia i wiedzy, jeśli są stale nadzorowane i poinstruowane w zakresie bezpiecznego korzystania z urządzenia i rozumieją związane z tym zagrożenia. **Dzieci nie mogą się bawić tym urządzeniem.**

TYLKO DO UŻYTKU WEWNĄTRZ POMIESZCZEŃ

ZACHOWAJ TĘ INSTRUKCJĘ

Zastosowanie

Samozasysające pompy basenowe z filtrem wstępnym przeznaczone są do cyrkulacji czystej wody basenowej w układach filtracyjnych. Pompy SWIM przeznaczone są do pracy z kompaktowym sprzętem do hydromasażu. Wyposażone są w system całkowitego opróżniania, aby zapobiec wypływowi resztek cieczy przy każdym zatrzymaniu.

Urządzenia przeznaczone są do pracy z czystą wodą o maksymalnej temperaturze pompowanej cieczy od 5°C do 50°C.
Maksymalna temperatura otoczenia wynosi 50°C.
Maksymalny stopień wilgotności otoczenia, w którym może pracować pompa to 95%.

Urządzenie przeznaczone jest do pompowania czystej wody bez zawartości części stałych-szlifujących. Pompowanie wody zawierającej piach doprowadzi do szybkiego zużycia pompy i w konsekwencji do awarii.
W takim przypadku naprawa będzie możliwa tylko w trybie odpłatnym.

Urządzenie nie jest przystosowany do pompowania wody zawierającej nadmierną ilość składników mineralnych powodujących odkładanie się kamienia na elementach pompujących. Użytkowanie w takich warunkach doprowadzi do przedwczesnego zużycia elementów roboczych pompy.
W tym przypadku naprawa pompy będzie możliwa tylko w trybie odpłatnym.

Urządzenie nie jest przystosowane do przepompowywania substancji żrących, łatwopalnych, o niszczących właściwościach lub wybuchowych (np.benzyna, nitro, ropa naftowa itp.), produktów żywnościowych, słonej wody.
Awarie spowodowane pompowaniem cieczy innych niż czysta woda nie podlegają pod naprawy gwarancyjne.

Zabrania się uruchamiania pompy bez wody – „na sucho".
Awarie spowodowane pracą pompy bez wody – „na sucho" lub bez przepływu nie podlegają naprawom gwarancyjnym.

Pompy są wykonane z materiałów najwyższej jakości, podlegają ścisłym kontrolom hydraulicznym i elektrycznym oraz są starannie weryfikowane.

Prawidłową instalację zapewnia się, postępując zgodnie z tymi instrukcjami i schematem połączeń; w przeciwnym razie w silniku mogą wystąpić przeciążenia.
Producent nie ponosi odpowiedzialności za jakiekolwiek szkody spowodowane nie przestrzeganiem tych instrukcji.

Pompa powinna być zainstalowana w pomieszczeniu zamkniętym, wentylowanym na równej, poziomej płaszczyźnie. Pomieszczenie powinno być tak dobrane, aby urządzenie nie było narażone na dużą wilgotność, oraz mróz.

Instalacja urządzenia

Pompę należy instalować poziomo, mocując ją śrubami przez otwory w podporach, aby zapobiec niepożądanemu hałasowi i wibracjom.

Rura ssąca pompy powinna być jak najkrótsza.

Etykieta znamionowa musi być widoczna po instalacji.
Części zawierające części pod napięciem, z wyjątkiem części zasilanych bezpiecznym, bardzo niskim napięciem <12 V, muszą być niedostępne dla osoby znajdującej się w wodzie.

Urządzenia klasy I muszą być trwale podłączone do stałego okablowania.
Część zawierająca elementy elektryczne, z wyjątkiem urządzeń zdalnego sterowania, musi być umieszczona lub zamocowana w taki sposób, aby nie mogła dostać się do kąpieli.

Do pompy należy doprowadzić zasilanie 230 V / 50 Hz posiadające uziemienie.

Należy połączyć rurę ssącą z króćcem ssącym pompy tak aby naprężenia z rur nie były przenoszone na pompę.

Pompa musi być zamontowana w miejscu, w którym poziom krócca ssącego będzie poniżej poziomu lustra wody w zbiorniku, z którego pompujemy jednak nie więcej niż 1,5 m.
Rura ssąca powinna być szczelna na całej swej długości. Ewentualne nieszczelności np. na połączeniach doprowadzą do zasysania przez pompę powietrza.

Przed uruchomieniem pompy napełnij dokładnie rurę ssącą i pompę wodą.
Warunkiem bezproblemowego uruchomienia jest kompletne zalanie rury ssącej i części hydraulicznej pompy wodą.

UWAGA!
Uruchomienie pompy bez uprzedniego zalania wodą doprowadzi do zatarcia i zniszczenia plastikowych części pompujący. Może to również doprowadzić do zniszczenia silnika. W tych przypadkach naprawa urządzenia będzie możliwa tylko w trybie odpłatnym, niegwarancyjnym.

Montaż rur

- Rury ssące i tłoczne powinny mieć średnicę równą lub większą niż średnica otworu wlotowego pompy.

Instalacja urządzenia

- Unikaj zagięć, ponieważ oprócz wpływu na wydajność, utrudniają one całkowite opróżnianie.
- Rury ssące i tłoczne nie powinny w żadnym wypadku leżeć na pompie.
- Dobrze uszczelnij wszystkie złącza i złączki. Unikaj kapania na silnik, bo to może go uszkodzić.

Schemat instalacji

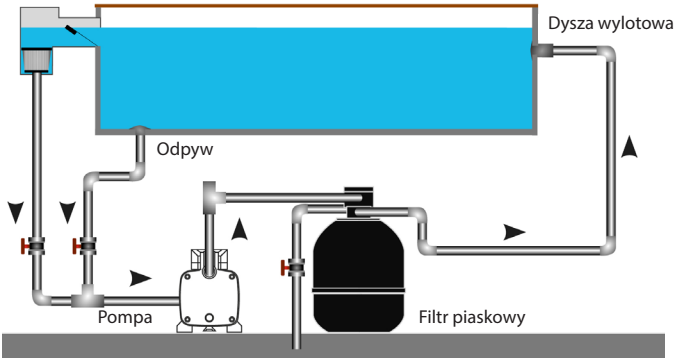

Instalacja elektryczna

Sieć elektryczna, z której urządzenie ma być zasilane, powinna mieć dane znamionowe zgodne z danymi zawartymi na tabliczce znamionowej.

Wtyczka urządzenia musi być podłączona do gniazda z uziemieniem. Producent oraz gwarant jest zwolniony od wszelkiej odpowiedzialności za szkody wyrządzone ludziom lub rzeczom, wynikające z braku odpowiedniego uziemienia.
Żyła żółto-zielona przewodu przyłączeniowego jest uziemiająca.

Sieć elektryczna, zasilająca powinna być wyposażona we wyłącznik instalacyjny, nadprądowy-silnikowy np. M611 zabezpieczający silnik przed przeciążeniem. Aby wyłącznik skutecznie zabezpieczał silnik przed przeciążeniem, powinien być nastawiony na maks. prąd uzwojenia podawany w danych na tabliczce znamionowej. Urządzenie może pracować bez takiego zabezpieczenia, jednak w przypadku awarii spowodowanej przeciążeniem koszty naprawy ponosi użytkownik.

Instalacja elektryczna, zasilająca musi być wyposażona w wyłącznik różnicowoprądowy o znamionowym prądzie zadziałania In nie wyższym niż 30 mA. Producent oraz gwarant jest zwolniony od wszelkiej odpowiedzialności za szkody wyrządzone ludziom lub rzeczom wynikające z zasilania urządzenia z pominięciem odpowiedniego wyłącznika.

Kontrola przed pierwszym uruchomieniem

Sprawdź, czy wał pompy obraca się swobodnie.
Sprawdź, czy napięcie sieciowe i częstotliwość są zgodne z tabliczką znamionową.

Zestaw hydromasażu powinien być wyposażony w system zapobiegający uruchomieniu pompy, jeśli nie ma minimalnego poziomu wody.

- Sprawdź kierunek obrotów silnika, który powinien być zgodny z kierunkiem wskazanym na pokrywie wentylatora.
- Jeśli silnik nie uruchamia się, spróbuj zlokalizować problem w tabeli najczęstszych usterek i ich możliwych rozwiązań, która jest podana dalej.

POMPA NIGDY NIE POWINNA PRACOWAĆ NA SUCHO.

Uruchomienie

Uruchom pompę elektrycznie tylko wtedy, gdy rury ssące i tłoczne są podłączone do odpowiednich wlotów i wylotów. Sprawdź, czy w rurach nie ma przeszkód.

Podłącz napięcie do silnika i odpowiednio wyreguluj dysze, aby uzyskać pożądany przepływ.

Konserwacja, przechowywanie i czyszczenie

Nasze pompy do urządzeń do hydromasażu nie wymagają żadnej specjalnej konserwacji ani programowania.

Jeśli pompa będzie nieużywana przez dłuższy czas, zaleca się jej rozebranie, wyczyszczenie i przechowywanie w suchym, dobrze wentylowanym miejscu.

Jeśli przewód zasilający jest uszkodzony, musi zostać wymieniony przez producenta lub jego przedstawiciela serwisowego lub podobnie wykwalifikowaną osobę w celu uniknięcia zagrożenia.

Po prawidłowej instalacji pompa może być pusta.

Kiedy pompa wymaga czyszczenia:

1. napełnij wodą do poziomu dyszy,
2. zaczekaj na działanie przez 2-3 minuty,
3. opróżnienij zbiornik z wodą po zatrzymaniu silnika.

Dane techniczne

Rysunek konstrukcyjny pomp SWIM

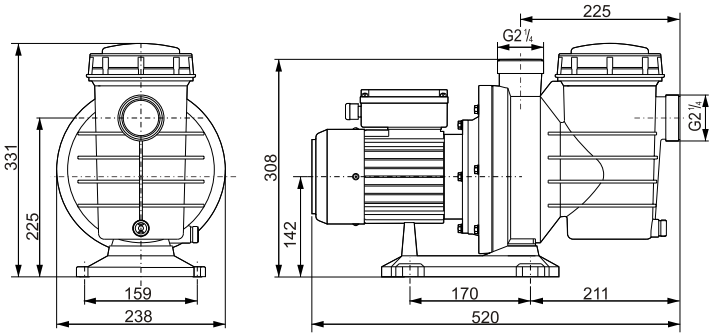

Krzywa wydajności pomp SWIM

Model	Q max (l/min)	H max (m)	Moc (P_1)		Moc (P_2)		Fitting size (mm)
			kW	HP	kW	HP	
SWIM 025	195	7	0,37	0,5	0,25	0,33	48,5 lub 50
SWIM 035	255	10	0,55	0,75	0,37	0,5	
SWIM 050	340	12,5	0,75	1,0	0,55	0,75	
SWIM 075	370	15	0,9	1,2	0,65	0,85	
SWIM 100	390	17,5	1,1	1,5	0,75	1,0	
SWIM 150	470	18,5	1,5	2,0	1,1	1,5	

Wykres krzywej wydajności pomp SWIM

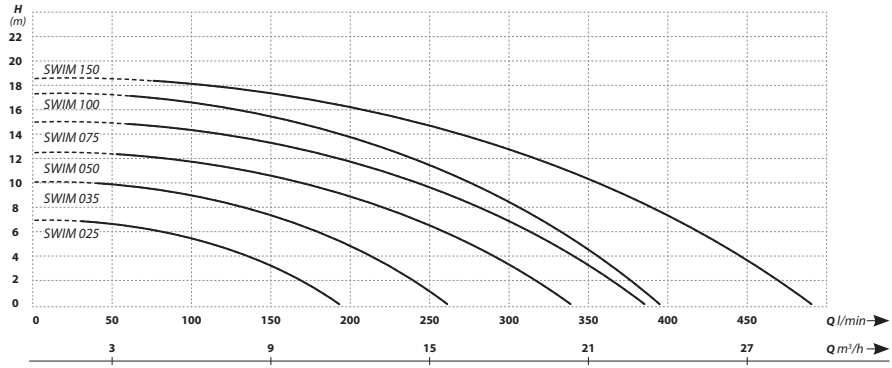

Opis budowy pomp SWIM

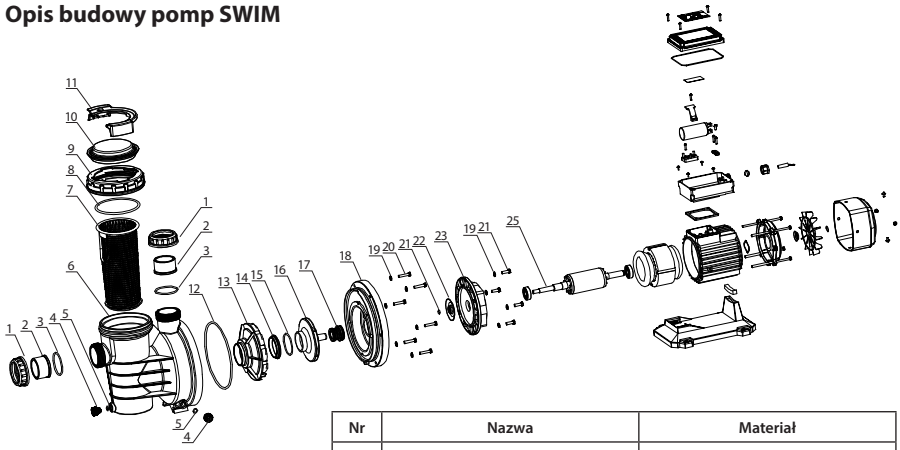

Nr	Nazwa	Materiał
1	T+B3:B27ie-in Nut	ABS
2	Tie	PVC
3	0-Ring	NBR
4	Drainage Plug	PP66-GF
5	0-Ring	NBR
6	Casing	PP-GF
7	Filter	PP
8	0-Ring	NBR
9	Gland cover of transparent cover	PC+GF
10	Transparent Cover	Transparent PC
11	Open cover hand	ABS+PC
12	0-Ring	NBR
13	Guide plate	PP-GF
14	Activities Rings	Sandu level
15	0-Ring	NBR
16	Impeller	PA6-GF
17	Mechanical Seal	Carbon/Ceramic/EPDM
18	Pump Cover	PP-GF
19	lasher	SUS304
20	Hexagon bolt	SUS304
21	0-Ring	NBR
22	Retaining block	PP-GF
23	Front cover	ADC12
24	Hexagon bolt	SUS304
25	Shaft	SUS304

Rozwiązywanie problemów

ZAGROŻENIE! Obrażenia spowodowane przypadkowym uruchomieniem produktu. Odłącz produkt od sieci przed podłączeniem.

Problem	Możliwa przyczyna	Rozwiązanie
Pompa się nie obraca	Brak zasilania pompy	- Sprawdź, czy do pompy dopływa prąd - Sprawdź, czy wyłącznik obwodu jest włączony - Sprawdź, czy wyłącznik różnicowoprądowy działa prawidłowo - Sprawdź, czy wyłącznik powietrza jest podłączony
Pompa nie pompuje prawidłowo	Zablokowanie lub wyciek	- Sprawdź, czy wlot ssący w wodzie jest zablokowany lub zakryty - Sprawdź, czy w obudowie pompy znajdują się jakieś zanieczyszczenia - Sprawdź, czy w rurach lub pompie jest wyciek
	Niskie napięcie	- Sprawdź, czy do pompy jest przyłożone odpowiednie napięcie - Sprawdź, czy używany jest przedłużacz
Saby przepływ wody	Zapchany filtr	- Wyczyść filtr pompy

UWAGA: Jeżeli nie możesz rozwiązać problemu na podstawie informacji zawartych w tej instrukcji, natychmiast zamknij zawór wlotu wody, odłącz zasilanie i skontaktuj się z dystrybutorem lub działem serwisowym IBO.

Naprawy mogą być wykonywane wyłącznie przez działy serwisowe IBO lub specjalistów autoryzowanych dealerów IBO.

Nie wolno używać produktu do czasu usunięcia usterki.

Zadbajmy o nasze środowisko!

Każdy użytkownik może przyczynić się do ochrony środowiska. Nie jest to ani trudne, ani kosztowne. W tym celu należy przekazać opakowanie kartonowe na makulaturę, worki z tworzyw sztucznych wrzucić do kontenera na plastik. Zużyte urządzenie należy oddać do odpowiedniego punktu składowania.

Wskazówki dotyczące utylizacji

Opakowanie tego produktu może być poddane recyklingowi. Skontaktuj się z lokalnymi władzami, aby uzyskać informacje na temat właściwego sposobu utylizacji.

Utylizacja zużytego produktu

Zużyty produkt podlega obowiązkowi usuwania jako odpady wyłącznie w selektywnej zbiórce odpadów organizowanych przez Sieć Gminnych Punktów Zbiórki Odpadów Elektrycznych i Elektronicznych. Konsument ma prawo do zwrotu zużytego sprzętu w sieci dystrybutora sprzętu elektrycznego, co najmniej nieodpłatnie i bezpośrednio, o ile zwracane urządzenie jest właściwego rodzaju i pełni tę samą funkcję, co nowo zakupione urządzenie.

Zabrania się wyrzucania zużytego urządzania razem z innymi odpadkami bytowymi!

Rok oznaczenia urządzenia znakiem CE.....
(wpisuje sprzedawca na podstawie tabliczki znamionowej)

Deklaracja zgodności UE/WE | Moduł A

1. Pompy basenowe
   SWIM

2. DAMBAT Jastrzębski S.K.A., Adamów 50, 05-825 Grodzisk Mazowiecki, POLSKA,
   e-mail: **biuro@dambat.pl**

3. Niniejsza deklaracja zgodności wydana zostaje na wyłączną odpowiedzialność producenta.

4. Pompy basenowe opisane w punkcie 1.

5. Deklarujemy z pełną odpowiedzialnością, że pompy, do których niniejsza deklaracja się odnosi, są wykonane zgodnie z następującymi Dyrektywami oraz zawartymi w nich odniesieniami do norm zharmonizowanych:

- Dyrektywa MD Nr 2006/42/WE
  Zastosowane normy: EN 809:1998 + A1:2009

- Dyrektywa LVD Nr 2014/35/UE
  Zastosowane normy: EN 60335-1:2012+AC:2014,
  EN 60335-2-41:2003+A1:2004+A2:2010

- Dyrektywa EMC Nr 2014/30/UE
  Zastosowane normy: EN 55014-1:2006+A1:2009+A2:2011,
  EN 61000-3-2:2014

Adam Jastrzębski
Komplementariusz
23.04.2024
Adamów

User
Manual

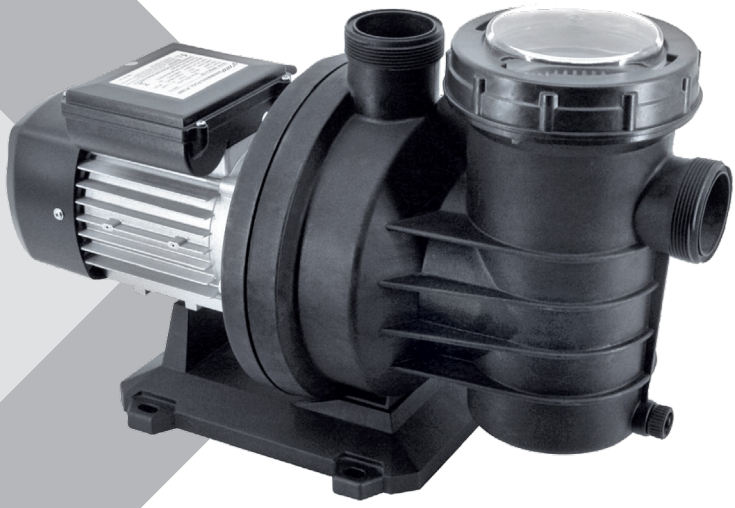

SWIM

Swimming pool pumps

ATTENTION! Before using, read the instruction manual.
For safety reasons, only persons who are familiar with the operating instructions are allowed to operate the device.

Contents

List of abbreviations and symbols 3
Safety of use 4
Application 6
Installation 7
Pipe Assembly 8
Installation diagram 8
Electrical connection 8
Technical data 10
SWIM Pump Construction Scheme 10
SWIM Pump Performance Curve 10
SWIM Pump Performance Curve Graph 10
SWIM Pump Construction Description 11
Troubleshooting 12
Let's take care of our environment 13
Disposal Information 13
Disposal of the used product 13
EC declaration of conformity | module A 14

Karta Gwarancyjna 15

Any use of the device, other than the intended use, is a foreseeable misuse of the device.

This manual contains instructions on installation, operating parameters, routine maintenance, fault diagnosis, safety notes, etc. For your safety, please read the manual carefully before installation and operation. Keep this manual for future reference.

List of abbreviations and symbols

Warning!

„Danger" symbol used for notes whose non-observance may result in danger to life or health caused by the electrical installation. The power cord of the pump must be disconnected from the power supply before carrying out the operations marked with this symbol.

Warning!

„Danger" symbol used for notes whose non-observance may result in danger to life or health.
Failure to follow the rules contained in this manual may result in a risk of explosion or ignition.

Note!

Symbol used for notes whose non-observance may result in a risk of damage to the equipment and danger to life or health.
Please read this installation and operating manual carefully before installing and operating the product to avoid unnecessary losses.

Note!

The operating manual is an essential part of the contract of sale. Failure by the user to observe the instructions in the operating manual constitutes non-compliance with the contract and excludes any claims arising from a possible failure of the equipment resulting from use contrary to the instructions.

The manufacturer shall not be liable for malfunctions if the equipment was incorrectly connected, damaged, modified and/or used for a purpose outside the scope of the recommended work or contrary to the guidelines included in this manual. The manufacturer shall also not be liable for possible errors in the operating manual caused by misprints or copying errors. The manufacturer reserves the right to make any modifications to the product which it may deem necessary and useful and which do not affect its essential characteristics.

DAMBAT shall not be liable for damage to the equipment, property or personal injuries as a result of failure to adhere to the instructions in the manual, including incorrect selection of the equipment, assembly not complying with the manual, applicable standards and national regulations, incorrect maintenance of the equipment and the entire system.

This equipment is not intended for use by persons (including children) whose physical, sensory or mental abilities or lack of experience and knowledge prevent them from using it safely without supervision or instructions.

Safety of use

This manual has been created with the users in mind to facilitate the correct operation of the pumps type: SWIM. The information contained in this manual is subject to change without prior notice.

To ensure correct and safe use of the pumps type: SWIM and to avoid possible damage to the pump or dangerous situations for users, please read the following instructions carefully before installing and operating the device.

- **CAUTION!**
- Please read this installation and operation manual carefully before installing and operating this product to avoid unnecessary losses.
- Failure to follow safety rules may result in damage to equipment, personal injury or other material losses. If the safety rules contained in this user manual are not followed, the manufacturer shall not be liable for any possible losses on the part of the user.
- Check whether the packaging is not damaged and the data on the nameplate match the order. Check whether the device is not mechanically damaged, e.g. during transport. Do not connect the device if damage is visible.
- Hydraulic and electric connections should be performed by a trained and qualified specialist.
- Installers and operators must comply with local safety regulations.
- The product must be installed and serviced by specialists.
- Check if the power supply is in accordance with the instructions. Improper use may result in electric shock or fire.
- **WARNING!** Risk of Electrical Shock. Connected only to gro unding type receptacle protected by a ground fault circuit interrupter (GFCI). Contact a qualified electrician if you cannot verify that the re ceptacle is protected by GFCI.
- **CAUTION!** Do not bury cord. Locate cord to minimize abuse from lawnmowers, hedge trimmers, and other equipment.
- Before installation or maintenance, turn off the power supply. Otherwise there is a risk of electric shock.
- If you notice that the motor is hot or does not work properly, immediately close the water inlet valve, disconnect the power supply, and contact your distributor or service center. Do not use the product until the fault is repaired. Otherwise, it may cause electric shock or fire.
- Servicing and maintenance activities must only be performed 15 minutes after the power has been cut off, otherwise there is a risk of electric shock.
- Do not touch any parts in the electrical system with bare hands when the device is connected to the mains. There is a risk of electric shock.
- Do not touch the device with wet hands. There is a risk of electric shock.

Safety of use

WARNING! To reduce the risk of electrical shock, replace damaged cord immediately.

WARNING! To reduce the risk of electrical shock, do not use extension cord to connect unit electric supply; provide a properly located outlet.

- Only authorized service personnel may replace components or parts.
- Do not install or use the device if it is damaged or if components are missing. There is a risk of fire or electric shock to the operator.
- **CAUTION!** In case the running parts will injure people, don't make the electric pump running before then pipeline have been connected
- The device should be closed in a closed, ventilated room on a flat, horizontal surface. The location should be selected so that the device is not burdened with a larger load, and frost.
- The maximum level of humidity in the air in which the pump can operate is 95%..
- Jeśli pompa nie będzie używana przez dłuższy czas, należy zamknąć zawór wlotowy i odłączyć zasilanie
- Montażyści i operatorzy muszą przestrzegać lokalnych przepisów bezpieczeństwa.
- Produkt należy umieścić poza zasięgiem dzieci. Po instalacji należy podjąć kroki aby zapobiec dotknięciu produktu przez dzieci.

CAUTION! Jetpump for jetted bathtubs, spapools, swimmingpools, massage tations, cleaning system.

Do not install within an outer encl-osure or beneath the skirt of a hot tub unless so marked.

This appliance can be used by children aged from 8 years and above if they have been given supervision or instruction concerning use of the appliance in a safe way and understand the hazards involved. Cleaning and user maintenance shall not be made by children unless they are older than 8 and above and supervised.

Keep the appliance and its cord out of reach of children aged less than 8 years.

Appliance can be used by persons with reduced physical, sensory or mental capabilities or lack of experience and knowledge if they have been given supervision or instruction concerning use of the appliance in a safe way and understand the hazards involved. **Children shall not play with the appliance**.

FOR INDOOR USE ONLY

SAVE THESE INSTRUCTIONS

Application

Self-priming pool pumps with pre-filter are designed for the circulation of clean pool water in filtration systems. SWIM pumps are designed to work with compact hydromassage equipment. They are equipped with a complete draining system to prevent the discharge of residual liquid at each stop.

The devices are designed to work are designed to operate with clean water at a maximum water temperature of 5°C to 50°C.

Maximum ambient temperature is 50°C.

The maximum degree of humidity in the environment in which the pump can operate is 95%.

The device is designed to pump clean water without solid-grinding components. Pumping water containing sand will lead to rapid pump wear and consequently to failure.
Repair resulting from this type of event will be possible only in paid mode.

The device is not designed to pump water containing excessive amounts of minerals that cause scale to build up on the pumping elements. Use in such conditions will result in premature wear of the pump's working elements.
In such a case, repair will only be possible in paid mode.

Uhe device is not suitable for pumping corrosive, flammable, destructive or explosive substances (e.g. petrol, nitro, crude oil, etc.), food products, salt water.
Failures caused by pumping liquids other than clean water are not covered by warranty repairs.

It is forbidden to run the pump without water – "dry".

Failures caused by running the pump without water – "dry" or without flow are not covered by warranty repairs.

The pumps are made of top quality materials, they are subjected to strict hydraulic and electrical controls and are carefully verified.

Correct installation is ensured by following these instructions and those of the wiring diagram; otherwise, over loads may be produced in the motor.
We decline responsibility for any damage caused by not following these instructions.

The pumps should be installed in a closed, ventilated room on a flat, horizontal surface. The room should be selected so that the device is not exposed to high humidity and frost.

Installation

The pumps should be installed horizontally, securing them with screws through the holes in the supports to prevent undesirable noise and vibration.

The suction, pipe of the pump should be as short as possible.

The rating Label must be visible after installation.

Parts coutaining live parts, except parts supplied with safety extra low voltage<12V, must be inaccessible to a person in the bath.

Class I appliances must be permanently connected to fixed wiring. Part including electrical components except remote control devices must be located or fixed so that they cannot into bath.

The pumps must be be supplied with a 230 V / 50 Hz power supply with grounding.

The suction pipe should be connected to the pump suction nozzle so that the stress from the pipes is not transferred to the pump.

The pump should be installed in a place where the suction nozzle level is below the water level in the tank from which we are pumping, but no more than 1.5 m.

The suction pipe should be tight along its entire length. Any leaks, e.g. at the connections, will cause the pump to suck in air.Before starting the pump, fill the suction pipe and the pump thoroughly with water.

The condition for trouble-free start-up is the complete filling of the suction pipe and the hydraulic part of the pump with water.

CAUTION!

Starting the pump without first filling it with water will lead to seizure and destruction of the plastic pumping parts. It can also lead to the destruction of the engine. In such cases, the repair of the device will be possible only in a paid mode, not covered by the warranty.

Installation

Pipe Assembly

- The suction and discharge pipes should have a diameter equal to or greater than that of the intake tapping of the pump.
- Avoid traps as, in addition to affecting efficiency, they impede total overall emptying.
- The suction and discharge pipes should not rest on the pump in any case.
- Seal all the connectors and unions well. Avoid any dripping on the motor, which would unfailingly damage it.

Installation diagram

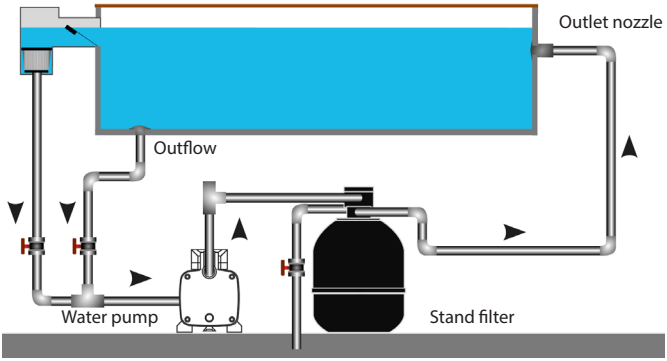

Electrical connection

The electrical install action should have a multiple separation system with contacts opening at least 3 mm.

For continued protection against possible electric shock this unit is to be mounted to the base in accordance with the installation instructions.

The protection of the system should be based on a residual current device (RCD) with a rated tripping current not exceeding 30mA. The supply cable should comply with EMC standards (2). Single-phase motors have built-in thermal protection.

The electric connection must be carried out by qualified staff following strictly the „EN60335-2-41" standard.
Be sure that the earth cable connection is correctly made.
Be sure that the equipotential connection between the bath and the pump is correctly made.

Wires serving as equipotential bonding conductors shall have a cross sectional area between 2.5 and 6 mm^2 and shall be equipped with the terminal suitable receptacle.

Controls Prior to Initial Start-up

Verify that the pump shaft turns freely.
Check that the mains voltage and frequency are according to the name plate.

The hydromassage assembly should be equipped with a system to prevent the pump from starting up if a minimum water level is not present.

- Check the rotating direction of the motor, which should concur with that indicated on the fan cover.
- If the motor does not start up, try to locate the problem in the table of most common faults and their possible solutions that is provided further on.

THE PUMP SHOULD NEVER OPERATE DRY

Start-up

Start electrically the pump only when the suction and discharge pipes are connected to the corresponding inlets and outlets. Check that there is no obstacle in the pipes.

Apply voltage to the motor and suitably adjust the jets to obtain the desired flow.

Maintenance, storage and cleaning

Our pumps for hydromassage facilities do not require any special maintenance or programming.

If the pump will be idle for a long period of time, it is recommended to disassemble, clean and store it in a dry, well-ventilated place.

If the supply cord is damaged, it must be replaced by the manufacturer or its service agent or a similarly qualified person to a hazard.

Pump can be automotive empty water after correct installation.

When the pump needs to clean:

1. fill with water up to level position of bathtub`s nozzle,
2. wait for 2-3 minutes to operate,
3. exhausting water of bathtub after engine stop.

Technical data

SWIM Pump Construction Scheme

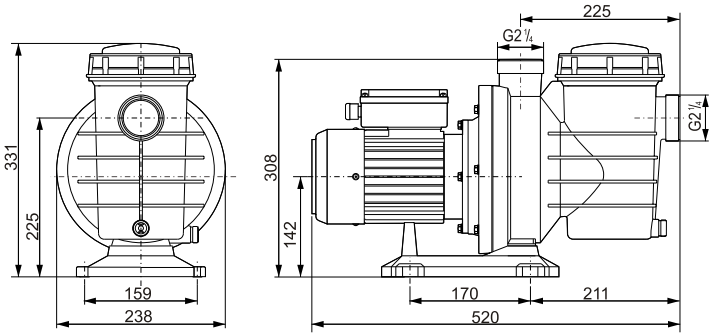

SWIM Pump Performance Curve

Model	Q max (l/min)	H max (m)	Power (P_1)		Power (P_2)		Fitting size (mm)
			kW	HP	kW	HP	
SWIM 025	195	7	0,37	0,5	0,25	0,33	48,5 or 50
SWIM 035	255	10	0,55	0,75	0,37	0,5	
SWIM 050	340	12,5	0,75	1,0	0,55	0,75	
SWIM 075	370	15	0,9	1,2	0,65	0,85	
SWIM 100	390	17,5	1,1	1,5	0,75	1,0	
SWIM 150	470	18,5	1,5	2,0	1,1	1,5	

SWIM Pump Performance Curve Graph

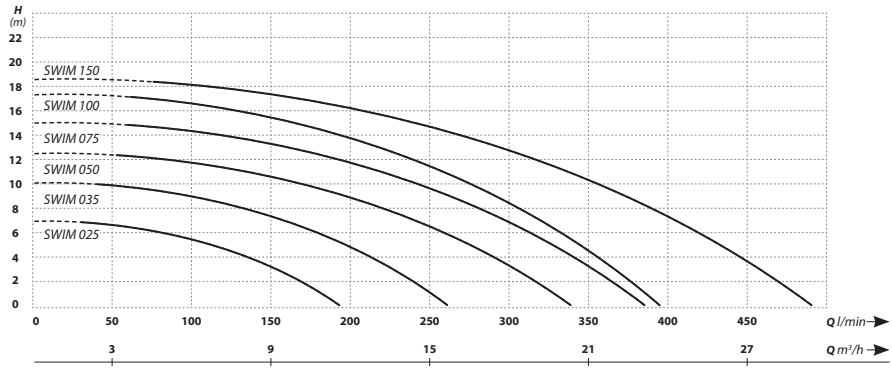

SWIM Pump Construction Description

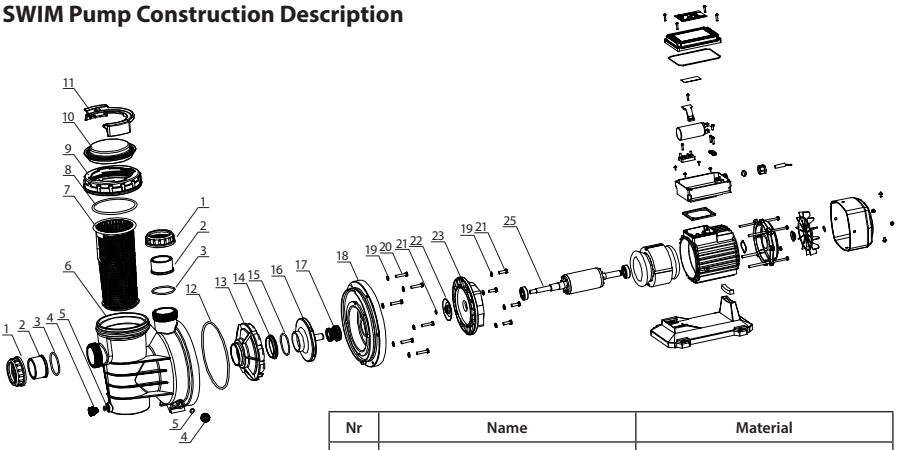

Nr	Name	Material
1	T+B3:B27ie-in Nut	ABS
2	Tie	PVC
3	0-Ring	NBR
4	Drainage Plug	PP66-GF
5	0-Ring	NBR
6	Casing	PP-GF
7	Filter	PP
8	0-Ring	NBR
9	Gland cover of transparent cover	PC+GF
10	Transparent Cover	Transparent PC
11	Open cover hand	ABS+PC
12	0-Ring	NBR
13	Guide plate	PP-GF
14	Activities Rings	Sandu level
15	0-Ring	NBR
16	Impeller	PA6-GF
17	Mechanical Seal	Carbon/Ceramic/EPDM
18	Pump Cover	PP-GF
19	lasher	SUS304
20	Hexagon bolt	SUS304
21	0-Ring	NBR
22	Retaining block	PP-GF
23	Front cover	ADC12
24	Hexagon bolt	SUS304
25	Shaft	SUS304

Troubleshooting

DANGER! Injury caused by accidentally starting the product. Disconnect the product from network before connecting.

Problem	Possible cause	Solution
Pump does no turn	No power to pump	- Check that the pump is receiving power - Check that the circuit breaker is on - Check that the RCD is working properly - Check that the air switch is connected
Pump not pumping properly	Blockage or leak	- Jets should be pointed away from the suction inlet so air is not forced into pump suction - Check if the suction inlet in the tub is blocked or covered - Check if there is any debris in the pump housing - Check if there is a leak in the pipes or pump
	Low voltage	- Check if the proper voltage is applied to the pump - Check if an extension cord is being used
Low water flow	Filter clogged	- Clean the pump filter

NOTE: If you cannot solve the problem based on the information in this manual, immediately close the water inlet valve, disconnect the power supply and contact your distributor or IBO service department.

Repairs may only be carried out by IBO service departments or by a specialist of authorized IBO dealers.

The product must not be used until the fault has been rectified.

Let’s take care of our environment

Each user can contribute to the protection of the environment. It is neither difficult nor Expensive. For this purpose, a cardboard box for waste paper, bags should be provided of plastics in the plastic container. Used device should be returned to an appropriate storage point.

Disposal Information

The packaging of this product can be recycled. Contact the local authorities for information on the correct method of disposal.

Disposal of the used product

The used product is subject to disposal as waste only in selective waste collection organized by the Network of Communal Electric and Electronic Waste Collection Points. The consumer has the right to return the used equipment to the electrical equipment distributor’s network, at least free of charge and directly, as long as the returned device is of the correct type and performs the same function as the newly purchased device.

It is forbidden to throw away the used device together with other household waste.

The year of marking the device with the CE mark.....

(to be writen by the seller on the basis of the nameplate)

EU declaration of conformity | module A

1. Swimming pool pumps
   SWIM

2. DAMBAT Jastrzębski S.K.A., Adamów 50, 05-825 Grodzisk Mazowiecki, POLAND,
   e-mail: **biuro@dambat.pl**

3. This declaration of conformity is issued under the sole responsibility of the manufacturer.

4. Swimming pool pumps pumps of the series included in point 1.

5. We declare with full responsibility that the submersible pumps to which this declaration relates are made in accordance with the following Directives and contained in their references to harmonized standards:

- MD Directive No. 2006/42/EC
  Applied standards: EN 809: 1998 + A1: 2009

- LVD Directive No. 2014/35/EU
  Applied standards: EN 60335-1: 2012 + AC: 2014,
  EN 60335-2-41: 2003 + A1: 2004 + A2: 2010

- EMC Directive No. 2014/30/UE
  Applied standards: EN 55014-1: 2006 + A1: 2009 + A2: 2011,
  EN 61000-3-2: 2014

Adam Jastrzębski
General Partner

23.04.2023
Adamów

Karta Gwarancyjna

Poniższa karta gwarancyjna ważna jest tylko wraz z oryginałem dokumentu zakupu, tzn. fakturą lub paragonem.
Ponadto musi być potwierdzona przez sprzedawcę podpisem i pieczątką.
Karta gwarancyjna bez załączonego oryginalnego dokumentu zakupu jest nieważna.

1. Gwarantem urządzenia jest DAMBAT Jastrzębski S.K.A. ; adres serwisu: Adamów 50, 05-825 Grodzisk Mazowiecki, kompleks Panattoni.
2. Dla klientów posiadających oryginał dowodu zakupu w postaci paragonu fiskalnego, lub oryginału faktury, okres gwarancji wynosi 24 miesiące.
3. Gwarancja nie włącza, nie ogranicza, ani nie zawiesza uprawnień kupującego wynikających z przepisów o rękojmi za wady rzeczy sprzedanej.
4. Gwarancja obejmuje bezpłatne usuwanie wad urządzenia powstałych w wyniku błędu w produkcji.
5. Warunkiem obowiązywania gwarancji jest przestrzeganie zaleceń zawartych w instrukcji obsługi.
6. Gwarancja nie obejmuje:
   - Uszkodzeń będących wynikiem niewłaściwej obsługi lub eksploatacji niezgodnej z przeznaczeniem i instrukcją obsługi
   - Uszkodzeń powstałych w wyniku działania sił zewnętrznych, których przyczyna tkwi poza urządzeniem, którego gwarancja dotyczy (np. uszkodzenia mrozowe, transportowe, pożar, powódź, itp.)
   - Uszkodzeń powstałych na skutek ingerencji w konstrukcję urządzenia osób nieupoważnionych przez gwaranta.
7. Gwarancja traci ważność w przypadku:
   - Stwierdzenia w autoryzowanym serwisie zmian konstrukcyjnych dokonanych przez osobę nieupoważnioną przez gwaranta;
   - Stwierdzenia w autoryzowanym serwisie prób demontażu urządzenia przez osobę nieupoważnioną przez gwaranta, poza czynności dozwolone instrukcją obsługi
   - Stwierdzenia w autoryzowanym serwisie jakichkolwiek poprawek w karcie gwarancyjnej, dokonanych przez osoby nieupoważnione przez gwaranta
   - Stwierdzenia w autoryzowanym serwisie jakichkolwiek rozbieżności między wpisami w karcie gwarancyjnej a dokumentem zakupu.
8. Gwarancja obejmuje tylko urządzenia eksploatowane na terenie RP.
9. W przypadku wysyłki urządzenia do naprawy przez użytkownika, przy wysyłkach urządzeń – między innymi o wadze powyżej 20 kg – gwarant pokrywa koszty transportu do serwisu. Przed wysyłką proszę skontaktować się z gwarantem w celu uzyskania informacji, którą firmą kurierską wysłać urządzenie (tel. 22 632 86 09). Gwarant przyjmuje tylko przesyłki wysłane w usłudze standard. Przesyłki wysłane na koszt gwaranta przy zastosowaniu innej niż standard usługi nie będą odbierane. Gwarant nie odbiera przesyłek pobraniowych. Użytkownik powinien przygotować (zabezpieczyć) urządzenie do transportu tak, aby nie uległo uszkodzeniu. Wszelkie uszkodzenia powstałe z winy klienta nie podlegają naprawie gwarancyjnej.
10. Poza warunkami gwarancji kupującemu nie przysługują żadne odszkodowania.
11. W przypadku przysłania do serwisu sprawnego urządzenia, niepodlegającego naprawie gwarancyjnej, użytkownik może zostać poproszony o zwrot kosztów sprawdzenia urządzenia, oraz zwrot kosztów odesłania urządzenia z serwisu do użytkownika.
12. W przypadku nieuznania przez gwaranta uszkodzenia za zawinione przez producenta, użytkownik może zostać poproszony o zwrot kosztów transportu do serwisu i zwrot kosztów odesłania urządzenia do użytkownika.
13. Naprawa gwarancyjna zostanie wykonana w terminie 14 dni roboczych, licząc od dnia dostarczenia urządzenia do serwisu, z wyłączeniem szczególnych przypadków, kiedy wada nie ma charakteru trwałego i konieczna jest dłuższa diagnostyka urządzenia.
14. Gwarant nie udziela informacji o stanie realizacji naprawy, jak i przebiegu samej naprawy wysłanego do serwisu urządzenia.
15. Jeżeli użytkownik posiada adres e-mail prosimy o podanie go poniżej:

    Adres e-mail użytkownika: .....
16. Podanie adresu przez użytkownika ułatwi komunikację z serwisem i może przyspieszyć naprawę.
17. Kontakt do ogólnopolskiego serwisu: tel/fax 22 632 86 09, e-mail: serwis@dambat.pl
    Godziny pracy: poniedziałek–piątek 8.00–16.00

TYP URZĄDZENIA:

NR. PRODUKCYJNY :

.....

DATA SPRZEDAŻY (miesiąc słownie)

.....

PIECZĘĆ I PODPIS SPRZEDAWCY

Notes

Notes

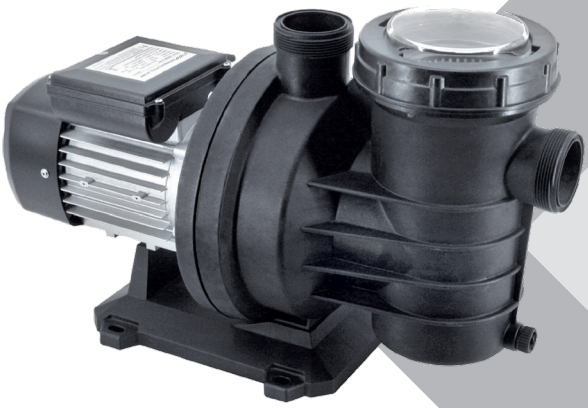

IBO | dambat.pl | BIURO@DAMBAT.PL | BIURO / OFFICE +48 22 721 11 92